LABELING SYSTEMS

SISTEMI PER L'ETICHETTATURA E L'IDENTIFICAZIONE • LABELING AND IDENTIFICATION SYSTEMS

Sistemi di etichettatura “lineari” che garantiscono
tutta la flessibilità dell’autoadesivo.
Niente colla da alimentare, scaldare, pulire.
E soprattutto, “set up” rapidissimi, senza necessità
di sostituzione di parti meccaniche
(cambi formato), tipica delle movimentazioni rotative

“Linear” labeling systems that guarantee all the flexibility of the self adhesive sector.
No glue to feed in, heat or clean up.
Above all very quick “set up”, without the need for the replacement of mechanical parts
(format changes) typical of rotary handling

Contents

OPEN FRAME & ARCA CLIP — p. 4
PAZZI PER L’ACCIAIO / *CRAZY FOR STEEL* — p. 6
BRUSHLESS & SYNCROSPEED — p. 8
IMPIANTI ELETTRICI A REGOLA D’ARTE / *STATE OF THE ART ELECTRIC SYSTEMS* — p. 10
FLESSIBILITA’ E PRECISIONE / *FLEXIBILITY & PRECISION* — p. 12
FUNZIONALITA’ IN OGNI DETTAGLIO / *GOOD WORKING IN EVERY DETAIL* — p. 14
SICUREZZA / *SAFETY* — p. 16
SERVIZIO COMPLETO / *COMPLETE SERVICE* — p. 18

LIGHT SERIES — p. 20
TOP — p. 22
FRONT - TOP - BASE (*C- WRAPPING)* — p. 30
WRAP AROUND DOWN — p. 32
WRAP AROUND UP — p. 34
SIDE — p. 38

SOLID SERIES — p. 40
GRAPHIC MMI — p. 42
COMBI — p. 44
SKYTECH — p. 46
SKYTECH LOW LEVEL — p. 48
NON STOP — p .50

TOP - SIDE (*SEAL)* — p. 52
WRAP AROUND UP — p. 54
WRAP AROUND UP (*CONICAL*) — p. 56
WRAP AROUND DOT UP — p. 60
SIDE — p. 62
SIDE - BACK — p. 64
FRONT - SIDE — p. 66
TWO SIDES — p. 68
TOP & BASE — p. 70
BASE — p. 72
TOP & SIDE — p. 76
TOP - SIDE & SIDE — p. 77
TOP & WRAP — p. 78
TOP - SIDE & WRAP (*SEAL)* — p. 79
TOP & TWO SIDES — p. 80
TOP & TWO SIDES (*SEAL)* — p. 81
TWO SIDES... & TOP (*SEAL)* — p. 82
CONVEYORS — p. 84
SEAL ADAPTERS — p. 86
OTHER DEVICES — p. 88

WRAP AROUND 200 — p. 90
STRIPED LINERLESS 500 — p. 92

FEEDER — p. 100
CARD BOARD — p. 104

COMPACT TOP — p. 112
COMPACT SIDE — p. 114
PHARMATRACK — p. 116

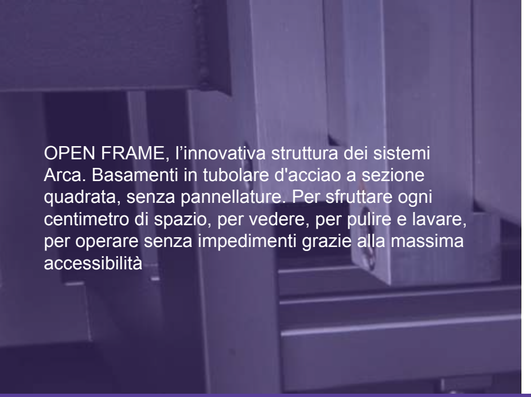

OPEN FRAME, l'innovativa struttura dei sistemi Arca. Basamenti in tubolare d'acciao a sezione quadrata, senza pannellature. Per sfruttare ogni centimetro di spazio, per vedere, per pulire e lavare, per operare senza impedimenti grazie alla massima accessibilità

OPEN FRAME & ARCA CLIP

OPEN FRAME is the innovative structure of Arca systems. Main bases in square sectioned steel tubing, without paneling. In order to exploit every inch of space, to be able to see, clean, wash and operate without impediment, thanks to the utmost accessibility

Tutti i componenti sono fissati al basamento mediante ARCA CLIP: un sistema di fissaggio "a morsa autoallineante" che garantisce la massima solidità e nel contempo consente l'evoluzione del sistema.
Con ARCA CLIP è semplicissimo aggiungere o levare componenti ed accessori, cambiare le etichettatrici, smontare parti da riparare o revisionare; senza forare, senza saldare, con tempi e costi di intervento contenuti

All the components are fixed to the main base via the ARCA CLIP: a "self aligning clamp" fastening system that guarantees maximum solidness and at the same time allows for the system's development.
With the ARCA CLIP it's really simple to add or take away components and accessories, change labelers and disassemble parts for repair or servicing; without drilling, without welding and with limited working time and costs

Basamenti, montanti, convogliatori e armadi degli impianti elettrici, sono interamente realizzati in acciao per garantire la massima solidità

Nessuna vibrazione, nessuna flessione.
Sistemi precisi e indistruttibili, destinati a durare una vita

PAZZI PER L'ACCIAIO
CRAZY FOR STEEL

The main bases, stanchions, conveyors and electric installation cabinets are made entirely in steel to guarantee the utmost solidness

No vibrations, no bending.
Precise and indestructible systems, intended to last a lifetime

Basamenti in acciaio inossidabile, con finitura micropallinata

STEEL

Stainless steel main bases with shot blasted finish

Basamenti in acciaio da costruzione, con finitura antigraffio a polvere epossidica di colore nero metallizzato

IRON

Construction grade steel main bases with metallic black non scratch epoxy powder finish

Convogliatori, pannellature e armadi elettrici in acciaio inossidabile, con finitura satinata

STEEL

Stainless steel conveyors, paneling and electric cabinets, with matt finish

Arca non impiega profilati in alluminio estruso, per i basamenti dei propri sistemi

Arca do not use extruded aluminium bars for the main bases of their systems

Nessuna movimentazione derivata meccanicamente, per ridurre usura e rumore e migliorare le precisioni

Dispositivi di manipolazione prodotti controllati da motori brushless; efficaci, pratici e sicuri:
- coppia di potenza costante a qualsiasi velocità
- idonei anche alle alte temperature ambiente (50°)
- nessun trafilamento, né perdita d'olio
- vita media più lunga e nessuna necessità di manutenzione
- nessun rischio di folgorazione (24 volts)
- facilmente pulibili grazie all'assenza di alettature di raffreddamento
- non presentano rischi di ustione (motori "freddi")

BRUSHLESS & SYNCROSPEED

No mechanically derived movement, reducing wear and noise, improving precision

Product handling devices controlled by brushless motors; effective, practical and safe:
- *constant power thrust at any speed*
- *suitable even at high room temperatures (50°)*
- *no breaches, nor oil leakage*
- *longer average life cycle and no need for maintenance*
- *no risk of sparks or electricution (24 Volts)*
- *easy to clean thanks to the absence of cooling wings*
- *no risk of burns ("cold" motors)*

SYNCROSPEED: le velocità di tutti i dispositivi di movimentazione del prodotto (distanziatori, orientatori, stabilizzatori superiori e laterali, rotolatori, adattatori), sono automaticamente sincronizzate alla velocità "master" impostata per il convogliatore.
E' disponibile un pulsante per l'avvio "coordinato" di tutti i dispositivi del sistema.
È comunque possibile l'attivazione indipendente e l'impostazione "fine" della velocità, per ciascun dispositivo

SYNCROSPEED: operating speeds for all product handling devices (spacers, aligners, lateral and upper stabilizers, wrapping units and adapters) are automatically synchronized to the "master" speed set for the conveyor. A "coordinated" start command is available for controlling all of the system's devices.
Independent start and "fine-tuned" speed settings are however also possible for each device

Impianti elettrici che soddisfano tutte le normative più recenti. Realizzati con componentistica di alto livello, reperibile ovunque nel mondo

IMPIANTI ELETTRICI A REGOLA D'ARTE
STATE OF THE ART ELECTRIC SYSTEMS

Electric installations that satisfy all the latest standards. Made with high level compenents, available worldwide

Segnalatori acustico/luminosi con lampade a Led, per una maggior durata e colori più intensi. Logica di impiego dei colori conforme alla norma EN60204

Acoustic/LED lamp luminous signals, longer lasting and with more intense colors. Color code logic conforming with the EN60204 standard

Pressacavi metallici grado di tenuta IP68

Metal cable blocks with IP68 grade isolation

Fili e componenti identificati univocamente mediante numerazione

Wires and components unequivocably identified via numbering

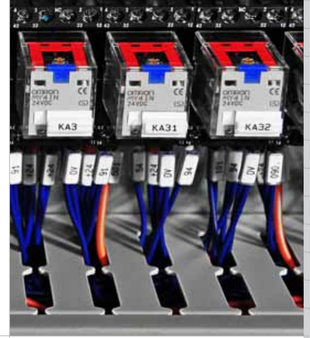

Armadi di contenimento (a ventilazione forzata) correttamente dimensionati, facilmente accessibili e realizzati in acciaio per la protezione dagli urti e dalle perturbazioni elettromagnetiche

Containment cabinets (with compulsory ventilation) correctly sized, easily accessible and made in steel for protection against knocks and electromagnetic interference

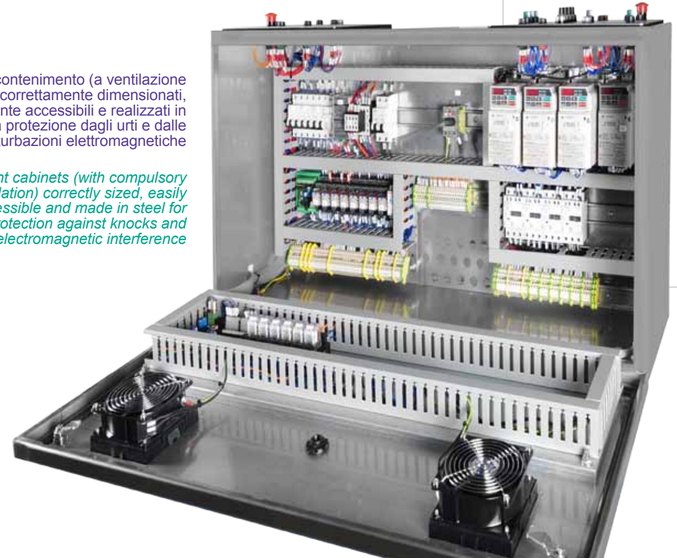

Circuiti di potenza protetti da interruttore automatico con possibilità di derivazione allarmi (es: componente in sovraccarico)

Power circuits protected by automatic switch with the possibility for link to alarms (e.g. component on overcharge)

FLESSIBILITÀ & EFFICIENZA
FLEXIBILITY & EFFICIENCY

Soluzioni esclusive. Come il doppio pannello di controllo che consente l'intervento da entrambi i lati del sistema. Un' operatività semplice e intuitiva, che non richiede l'uso di utensili e consente di guadagnare ogni secondo di produzione

Exclusive solutions. Like the double control panel which allows for action from boths sides of the system. Simple and intuitive operation that doesn't require the use of tools and allows for saving every second of production time

Piano di lavoro regolabile in altezza in fase di installazione

Working level height adjustable at the installation stage

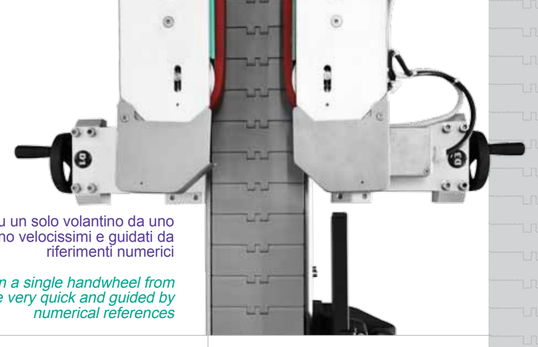

Regolazione ONE SIDE: consente di agire su un solo volantino da uno qualsiasi dei lati del sistema. I cambi formato sono velocissimi e guidati da riferimenti numerici

ONE SIDE adjustment: it allows for working on a single handwheel from either side of the system. Format changes are very quick and guided by numerical references

Posizionamento orizzontale e verticale dell'etichettatrice mediante volantini ergonomici.
Scale millimetrate o indicatori numerici di posizione, per la regolazione fine e per un più rapido cambio formato

Horizontal and vertical positioning of the labeler via ergonomic handwheels.
Millimetric scales or numerical position indicators for fine tuning and a quicker format change

Inclinazione dell'etichettatrice su due assi, per l'etichettatura di prodotti conici o leggermente deformati

Tilting of the labeler on two axes, for labeling conical or slightly misshapen products

Tutte le regolazioni sono identificate univocamente con sigle alfanumeriche, riconducibili alle eventuali tabelle di "cambio formato"

All the adjustments are unequivocably identified with alphanumerical acronyms, retraceable to possible "format change" tables

FUNZIONALITÀ IN OGNI DETTAGLIO
GOOD WORKING IN EVERY DETAIL

Nessun dettaglio è lasciato al caso. Come le guide prodotto, realizzate in polizene bianco antigraffio, ad alto scorrimento (sezione rotonda con un solo punto di tangenza)

No detail is left to chance. Like the product guides, made in non scratch white polythene with very smooth sliding (round section with only one point of contact)

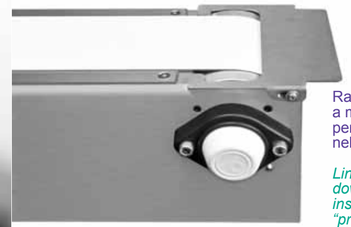

Raccordi verso i convogliatori a monte e a valle, per l'inserimento dei sistemi nella "linea produttiva"

Links to the upstream and downstream conveyors for insertion of the systems into the "production line"

Fili e cavi sono condotti all'interno della struttura metallica

Wires and cables are fed inside the metal structure

I comandi sono identificati con icone semplici ed intuitive che superano ogni barriera linguistica

The controls are identified with simple and intuitive icons that overcome any language barriers

Livella a bolla d'aria per un più agevole posizionamento del sistema

Spirit level for easier positioning of the system

Sicurezza per l'operatore e per il processo

Grazie alle "protezioni localizzate", i sistemi Arca garantiscono la più agevole operatività in totale sicurezza. In base all'analisi del rischio condotta, sono certificati CE anche senza cabinature

La gestione degli allarmi è effettuata secondo logica "positiva". La rilevazione del buon esito di tutte le verifiche, invece che dell'anomalia, garantisce anche dal guasto del dispositivo di controllo

SICUREZZA
SAFETY

Safety for the operator and the process

Thanks to the "local protection", Arca systems ensure the easiest working in total safety. On the basis of analysis of the risk run, they are CE certified even without sheilding

Alarm management is carried out according to "positive logic". The detection of good results from all the checks, rather than of anomalies, also ensures against breakdown of the control device

Nelle etichettatrici i dischi in rotazione non presentano fori, né aperture pericolose

In the labelers the rotating disks have no holes or dangerous openings

I sistemi "fuori linea" sono dotati di carter protettivi alle estremità dei convogliatori

"Out of line" systems are provided with safety guards at the ends of the conveyors

I punti pericolosi sono protetti e gli eventuali interstizi sono sempre inferiori a 8 mm

Dangerous points are covered and any gaps are always of less than 8mm / 0.31"

I pulsanti d'emergenza sono posizionati su entrambi i lati operativi e interrompono anche i circuiti pnematici

Emergency buttons are positioned on both operating sides and arrest pneumatic circuits too

I dispositivi di protezione antinfortunistica "localizzati" salvaguardano gli operatori ed anche l'integrità del sistema e dei prodotti, in caso di regolazioni errate

"Local" accident proof devices safeguard operators and also the completeness of the system and products, in the event of erroneous settings

I sistemi di etichettatura Arca sono corredati di tutti i servizi:

- installazione e corsi di istruzione all'uso
- manuali d'istruzione accurati, completi di schemi elettrici e pneumatici, disegni esplosi e liste ricambi
- procedure di validazione FAT/SAT
- garanzia 12 mesi (estendibile) anche sui componenti elettrici
- contratti di manutenzione periodica
- interventi tecnici effettuati da tre centri di assistenza in Italia (con deposito ricambi) a MIlano, Roma e Padova
- oltre 60 distributori nel mondo

SERVIZIO COMPLETO
GLOBAL SERVICE

Arca labeling systems are supplied with all the services:

- *installation and user training courses*
- *accurate instruction manuals, complete with electric and pneumatic diagrams*
- *FAT/SAT validation procedures*
- *12 month (renewable) guarantee also on the electric components*
- *preventive maintenance contracts*
- *technical service carried out from three service centres in Italy (with spares stock), in MIlan, Rome and Padua*
- *more than 60 distributors around the world*

Manuale d'istruzioni su CD-ROM. A richiesta il manuale viene fornito anche su supporto cartaceo

Instruction manual on CD-ROM. On request the manual can also be supplied as a hardcopy on paper

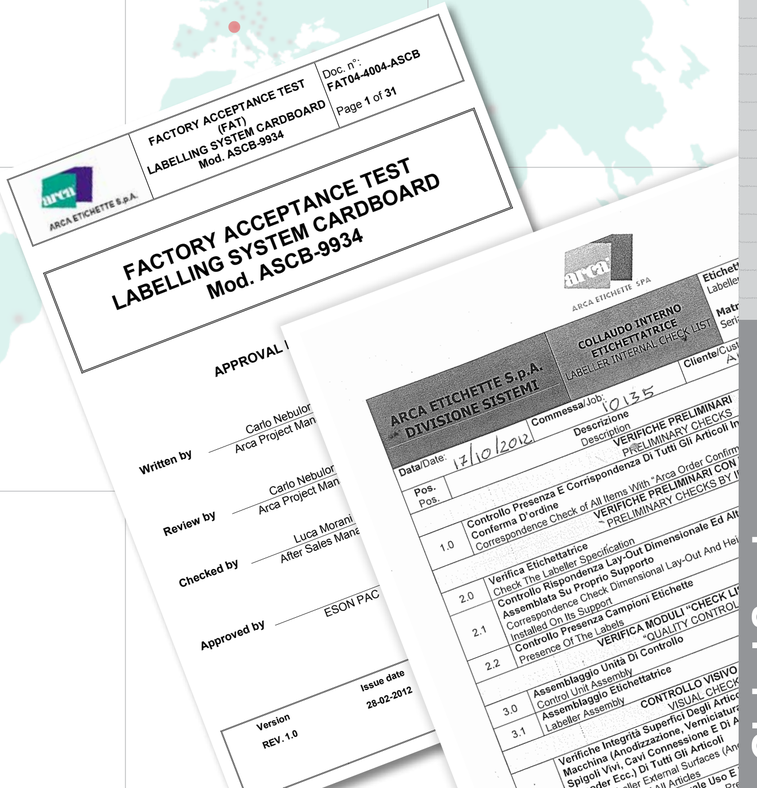

1 Labeler

Minimo ingombro, massima efficienza.
Tutta l'affidabilità delle soluzioni più semplici,
senza compromessi con la qualità

Light Series
Labeling Systems

Minimum space, maximum efficiency.
All the reliability of the most simple solutions,
without jeopardizing quality

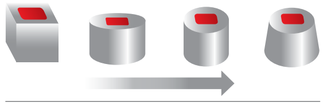

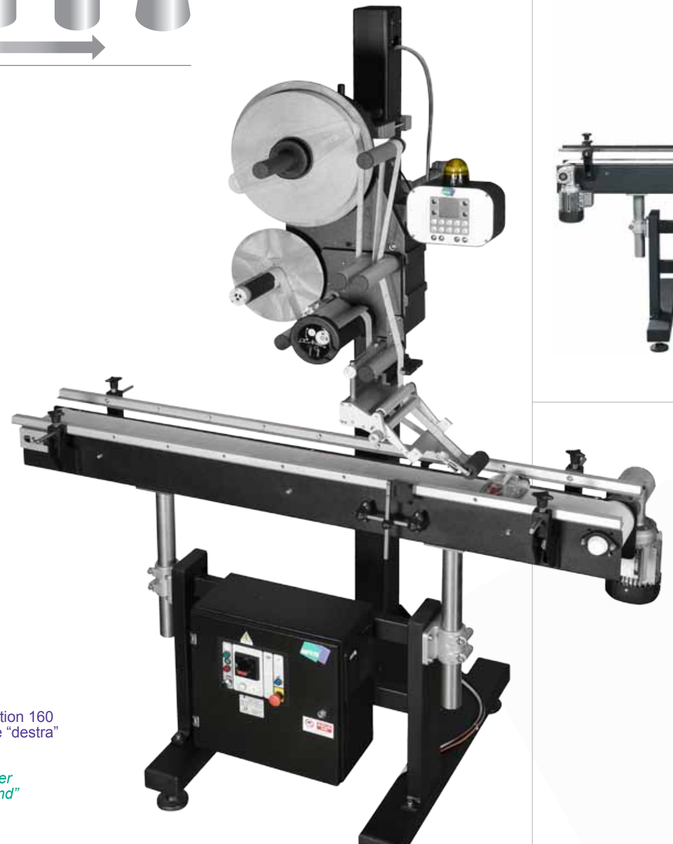

Finitura Iron
Etichettatrice Evolution 160
Sistema in versione “destra”

Iron finish
Evolution 160 labeler
System in “right hand” version

Con Easy 160 per la massima competitività. Sistema in versione “sinistra”

With Easy 160 for maximum competitiveness. System in “left hand” version

Etichettatura Top su prodotto di sagoma convessa, mediante staccatore articolato

Top labeling on product with convex profile, via articulated peeler

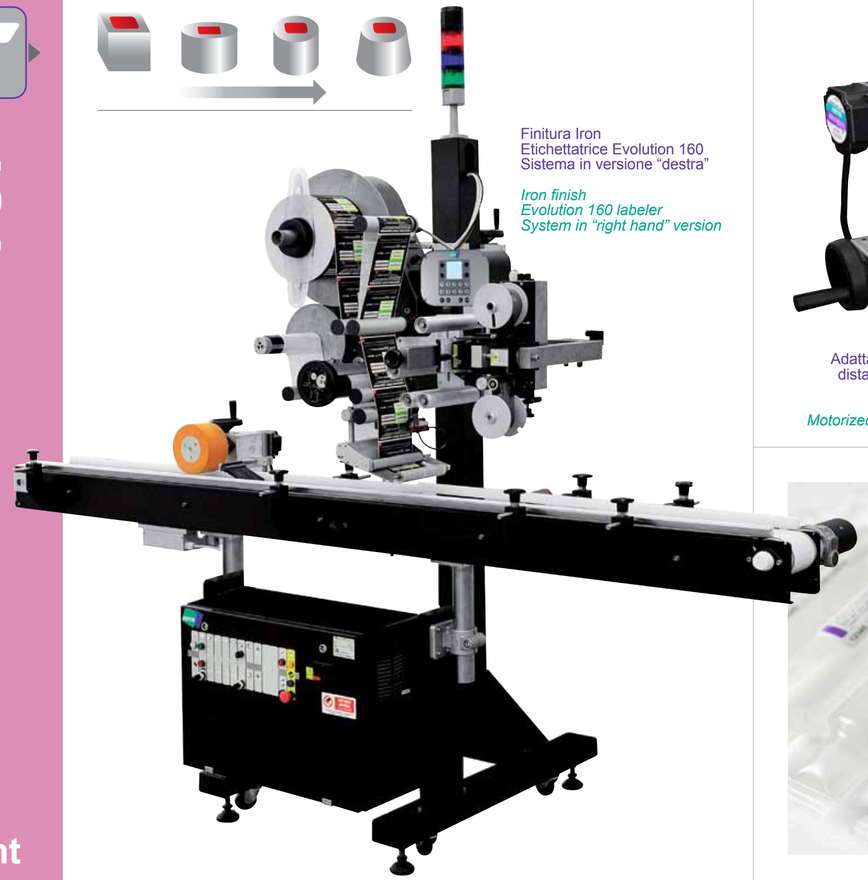

Finitura Iron
Etichettatrice Evolution 160
Sistema in versione “destra”

Iron finish
Evolution 160 labeler
System in “right hand” version

Adattatore motorizzato utilizzabile per il distanziamento o per l’adattamento su superfici critiche

Motorized adapter can be used for spacing or adapting on critical surfaces

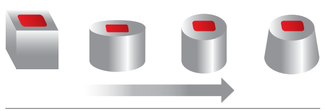

Finitura Steel
Etichettatrice Evolution 160
Sistema in versione “destra”

Steel finish
Evolution 160 labeler
System in “right hand” version

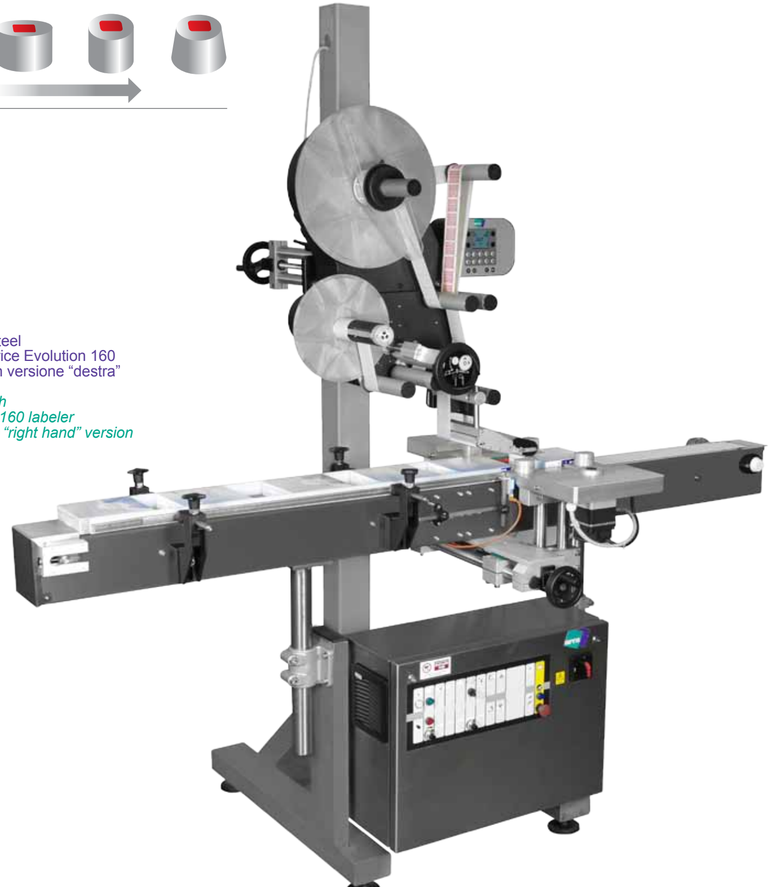

Stabilizzatore laterale per prodotti leggeri e di altezza limitata (es: astucci)

Lateral stabilizer for products that are light and of limited height (e.g. packets)

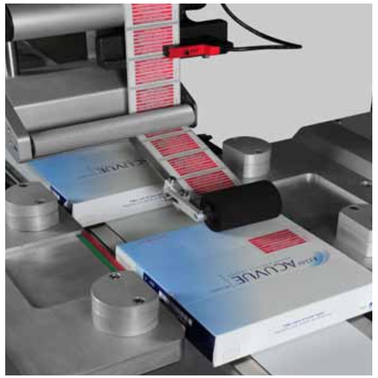

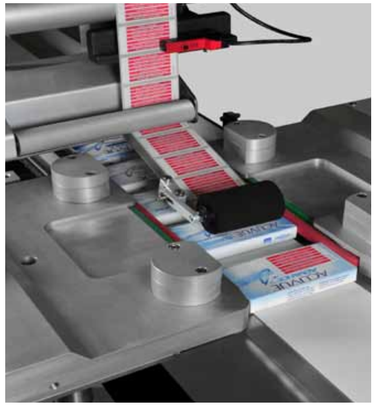

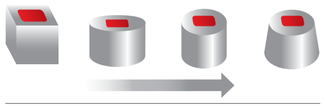

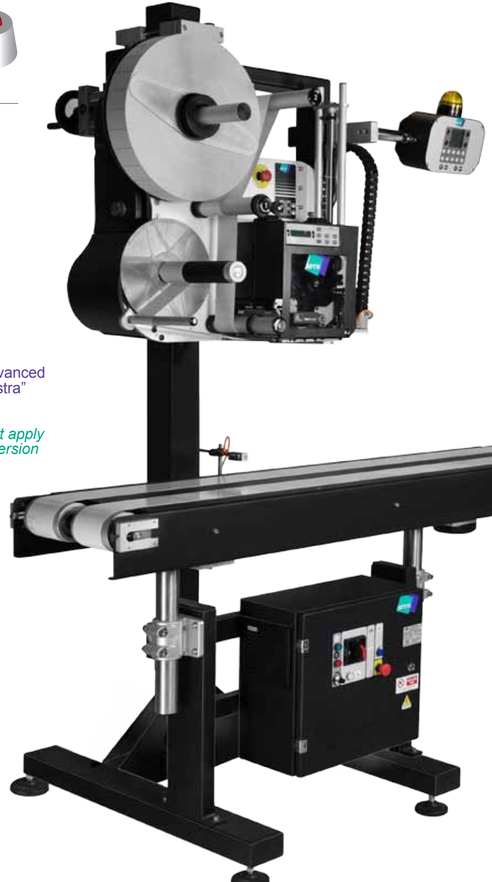

Finitura Iron
Print apply Linerplus Advanced
Sistema in versione “destra”

Iron finish
Linerplus Advanced print apply
System in “right hand” version

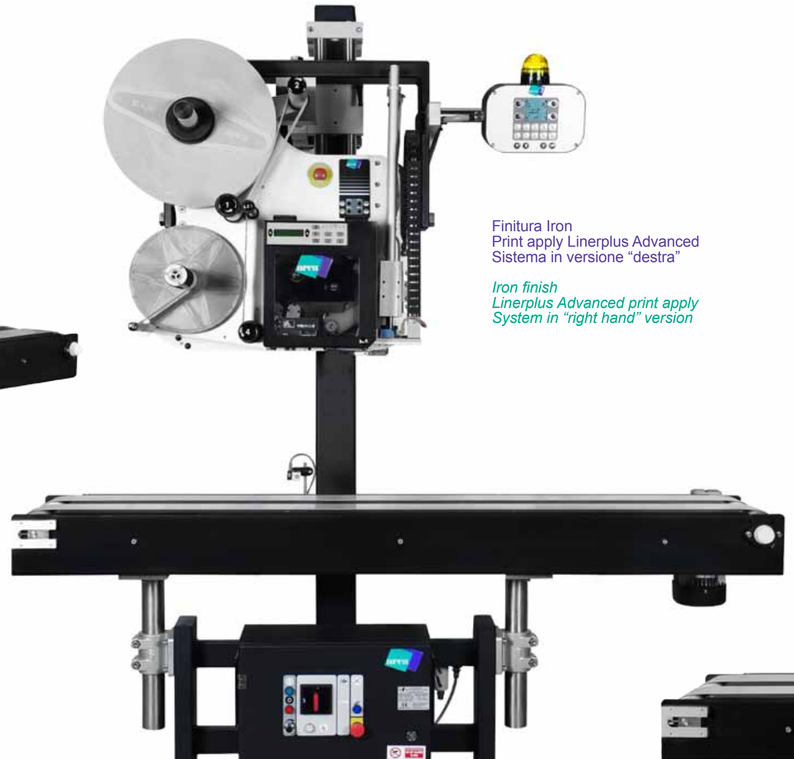

Finitura Iron
Print apply Linerplus Advanced
Sistema in versione “destra”

Iron finish
Linerplus Advanced print apply
System in “right hand” version

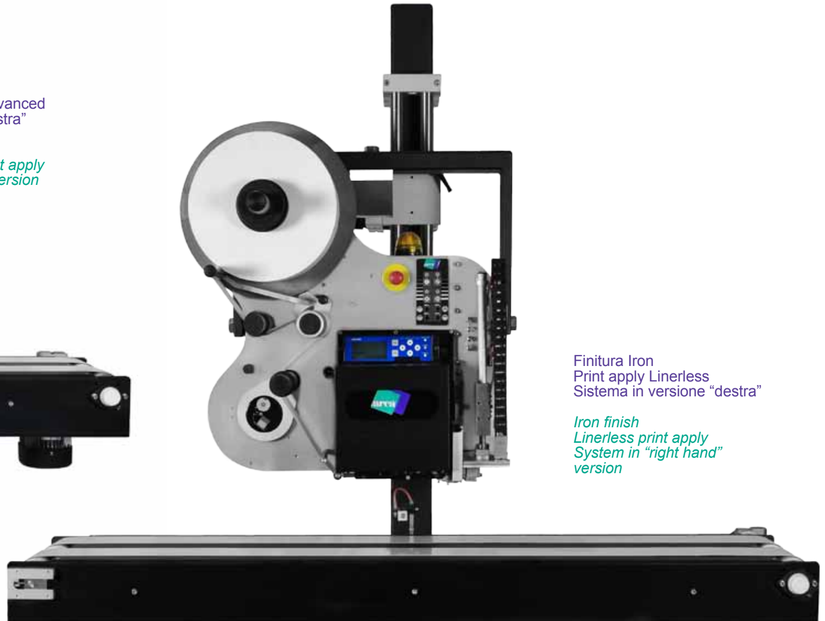

Finitura Iron
Print apply Linerless
Sistema in versione “destra”

Iron finish
Linerless print apply
System in “right hand”
version

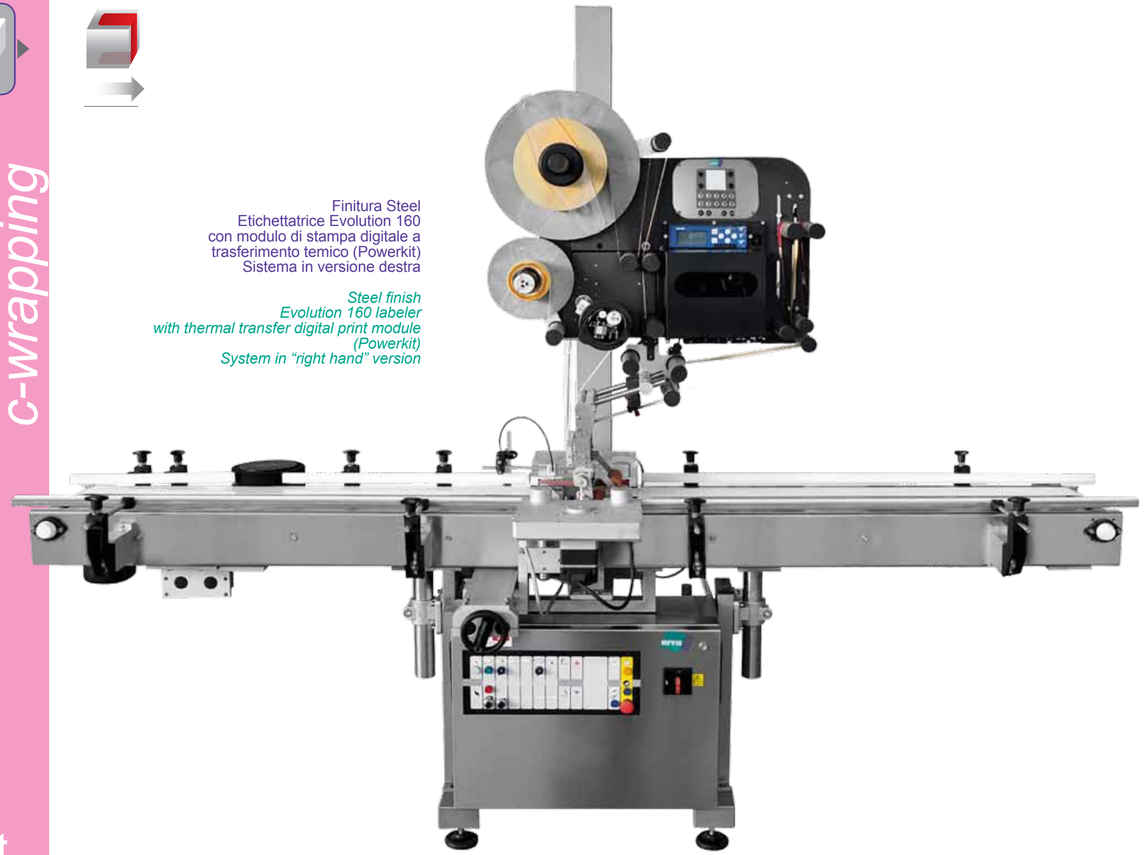

Finitura Steel
Etichettatrice Evolution 160
con modulo di stampa digitale a
trasferimento temico (Powerkit)
Sistema in versione destra

Steel finish
Evolution 160 labeler
with thermal transfer digital print module
(Powerkit)
System in “right hand” version

WRAP AROUND DOWN

Light

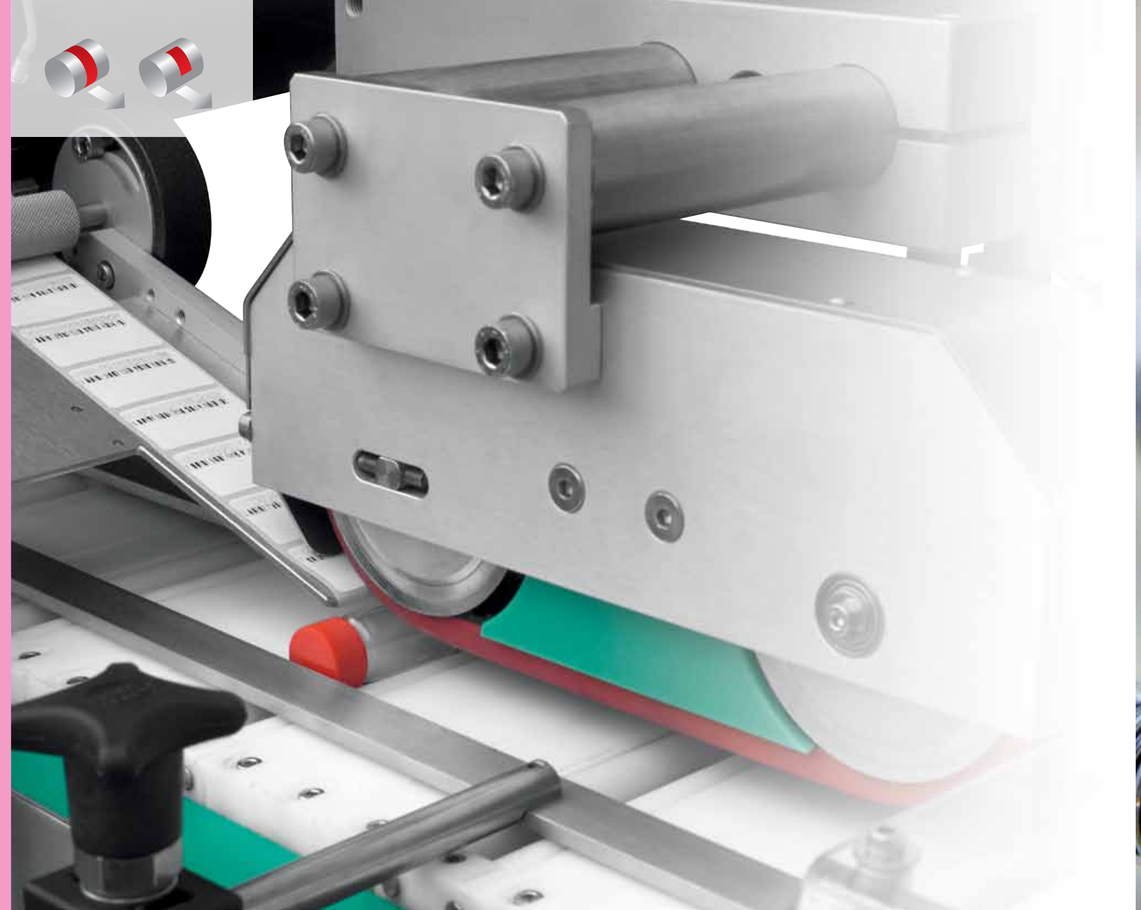

Prodotti cilindrici, instabili, trasportati in posizione orizzontale mediante convogliatore a rulli folli. Con rotolatore superiore per l'etichettatura avvolgente

Cylindrical and unstable products, transported in horizontal position via conveyor with idle rollers. With upper wrapping unit for wrap around labeling

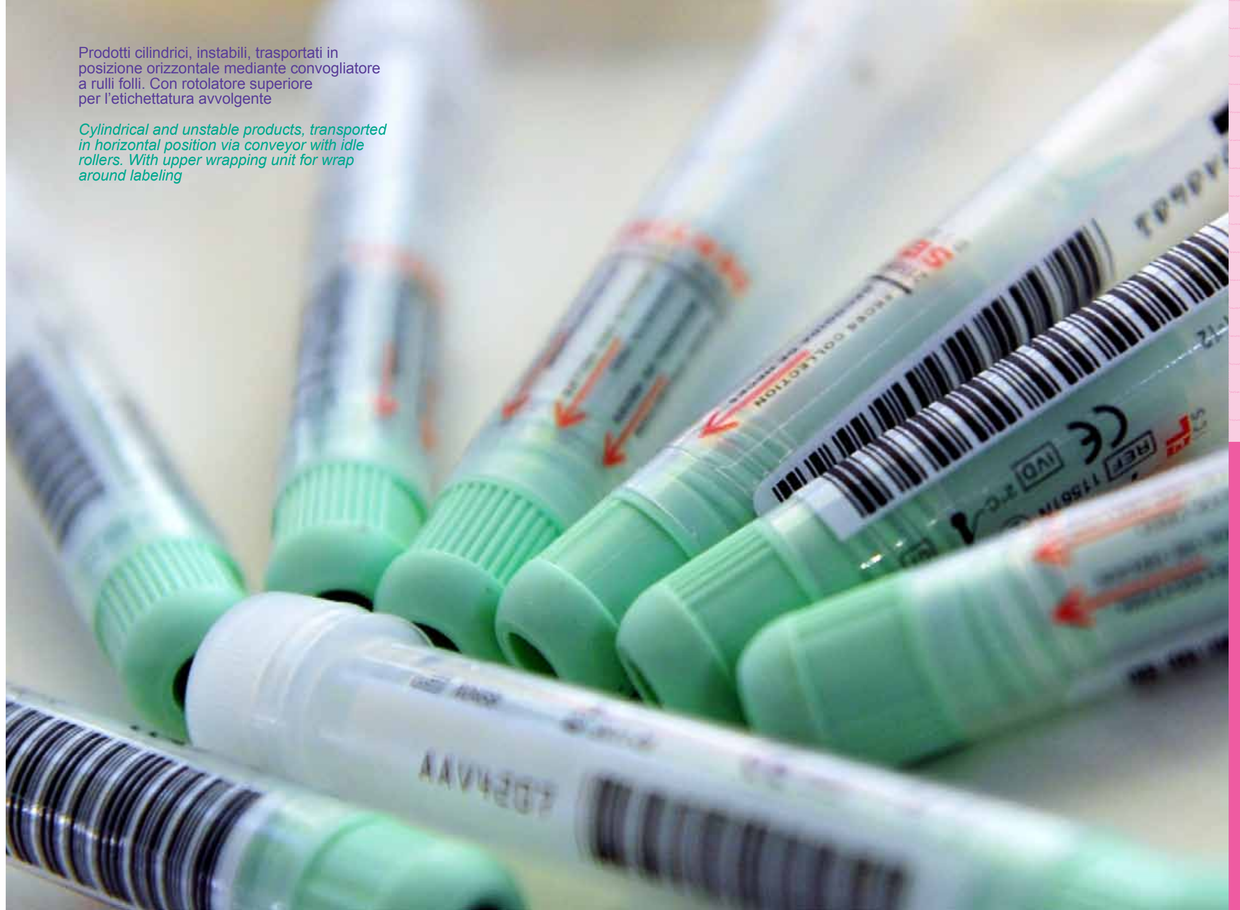

Finitura Steel
Etichettatrice Evolution
Sistema in versione “destra”

Steel finish
Evolution labeler
System in “right hand” version

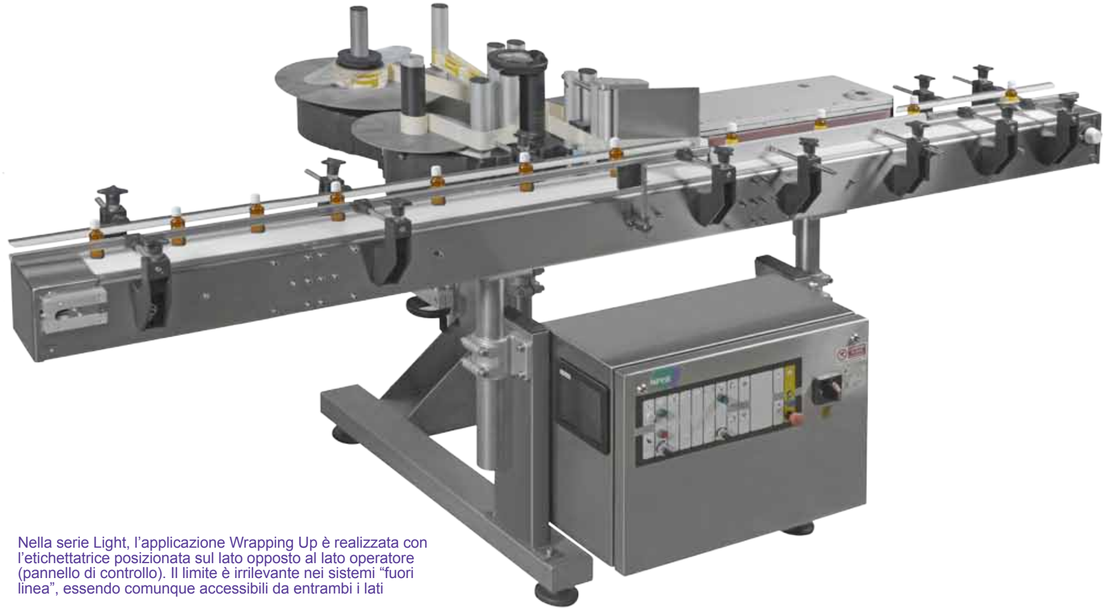

Nella serie Light, l’applicazione Wrapping Up è realizzata con l’etichettatrice posizionata sul lato opposto al lato operatore (pannello di controllo). Il limite è irrilevante nei sistemi “fuori linea”, essendo comunque accessibili da entrambi i lati

In the Light series, the Vertical Wrap is realized with the labeler positioned on the side opposite the operator side (control panel). The limit is irrelevant in “out of line” systems, being accessible from both sides anyway

Rotolatore. Per avvolgere l'etichetta su prodotti a base circolare

Wrapping unit. For wrapping the label around products with circular base

Etichettatura avvolgente su barattoli e flaconi cilindrici

Wrap labeling around cylindrical jars and flacons

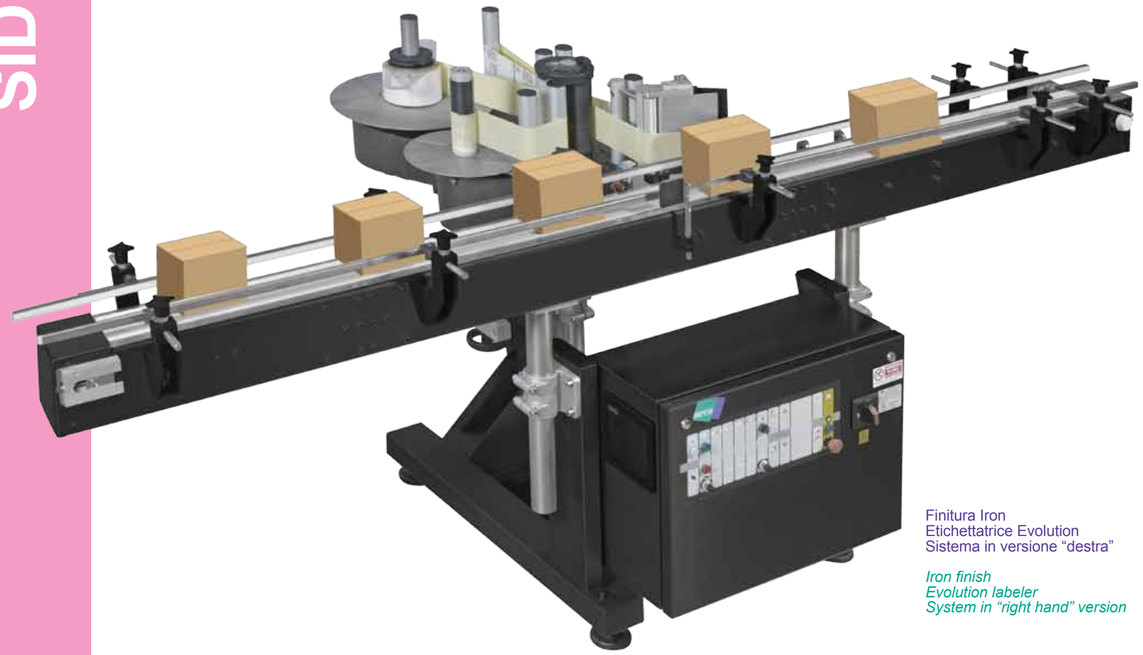

Finitura Iron
Etichettatrice Evolution
Sistema in versione “destra”

Iron finish
Evolution labeler
System in “right hand” version

Sistemi robustissimi ed espandibili, con possibilità di collocare le etichettatrici su entrambi i lati operativi. La serie Solid offre tutti i vantaggi dei sistemi Light ed inoltre:

- nelle configurazioni Side, etichettatrici posizionate sul lato operatore
- doppio pannello di controllo per la migliore operatività su entrambi i lati del sistema
- interfaccia grafica su PC industriale
- configurazione Combi
- modelli Skytech e Skytech Low Level
- configurazione Non Stop ad altissima produttività

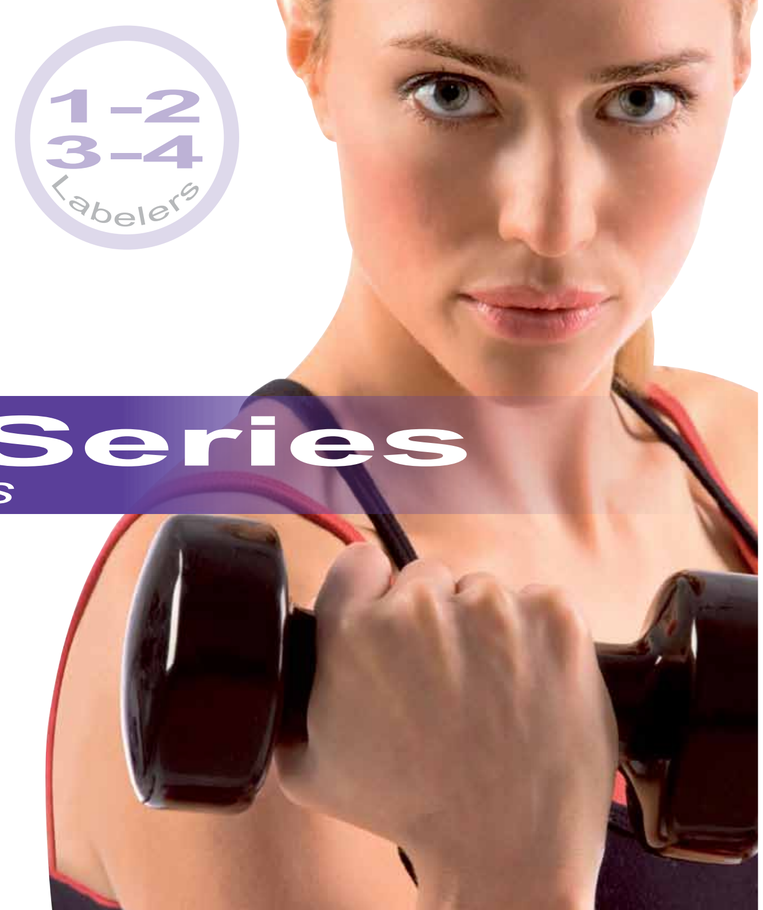

Solid Series
Labeling Systems

Highly robust and expandable systems, with the possibility of placing the labelers on both operating sides. The Solid series offers all the advantages of the Light systems as well as:

- *in the Side configurations, labelers positioned on the operator side*
- *double control panel for better working on both sides of the system*
- *graphic interface on industrial PC*
- *Combi configuration*
- *Skytech and Skytech Low Level models*
- *very high productivity Non Stop configuration*

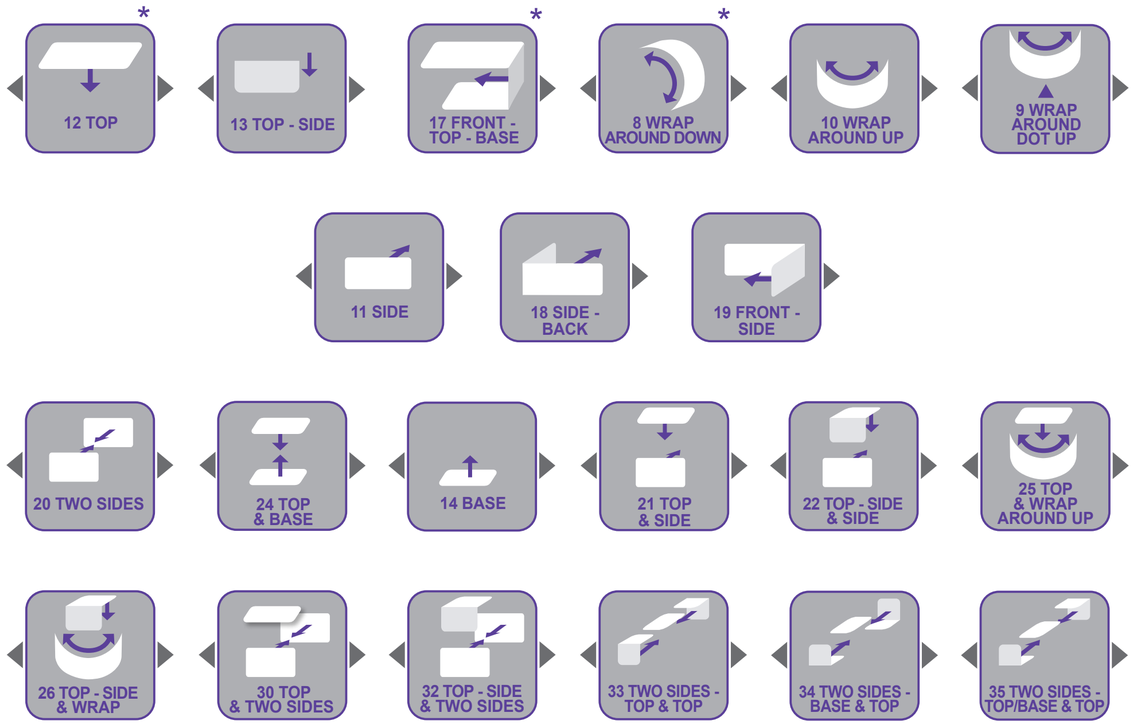

Copyright Arca Etichette spa 2013

* Applicazioni non rappresentate in quanto atipiche per la serie Solid
Applications not illustrated, in as much as atypical for the Solid series

Interfaccia (“Man Machine Interface”) grafica su pc industriale, touch screen a colori da 8”, MS Windows Embedded, drive a stato solido (SSD).
- visualizzazione grafica del lay-out macchina e degli allarmi
- gestione centralizzata delle funzioni di applicazione. L’operatore può anche intervenire, quando più pratico (ad esempio, durante il cambio rotolo) dall’unità di controllo di ciascuna etichettatrice
- porta Ethernet su HUB/Switch e porta USB, per esportazione dati in formato SQL
- sistema biometrico di identificazione

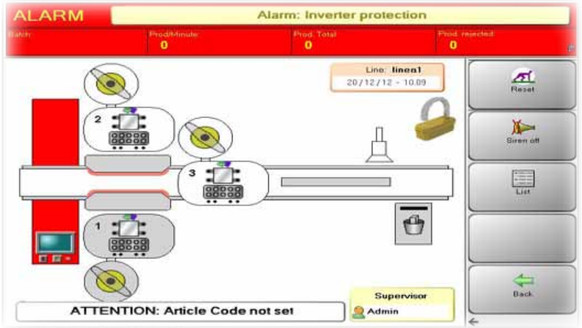

Solid
Graphic MMI

Man Machine Interface graphics on industrial pc, 8” color touch screen, MS Windows Embedded and solid state drive (SSD).
- *graphic display of machine and alarm layout*
- *centralized management of the application’s functions. The operator can also intervene, when most practical (for instance during the rel change), from the control unit of each labeler*
- *Ethernet port on HUB/Switch and USB port, for exporting data in SQL format*
- *biometric identification system*

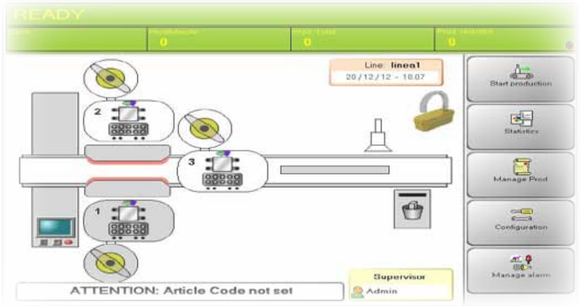

- “User Security” per la profilazione utenti con possibilità di gestione delle autorità differenziate e temporizzazione degli accessi (automatic lock out)
- “Quick Set Up” per cambi formato ancora più veloci grazie ai “programmi di lavoro” che, per ciascun prodotto, richiamano automaticamente i parametri memorizzati
- “Production Monitor” per la rilevazione dei dati di produzione
- “Code Check” o “Code Verification” per la gestione avanzata dei lettori di codice a barre
- “Tracking Slim” per la tracciabilità delle confezioni

- *“User Security” for user profiling with the possibility of differentiated authority management and timing of accesses (automatic lock out)*
- *“Quick Set Up” for even faster format changes thanks to “work programs“ which automatically recall the stored settings for each product*
- *“Production Monitor” for the detection of production data*
- *“Code Check” or “Code Verification” for the advanced management of barcode scanners*
- *“Tracking Slim” for traceability of the packages*

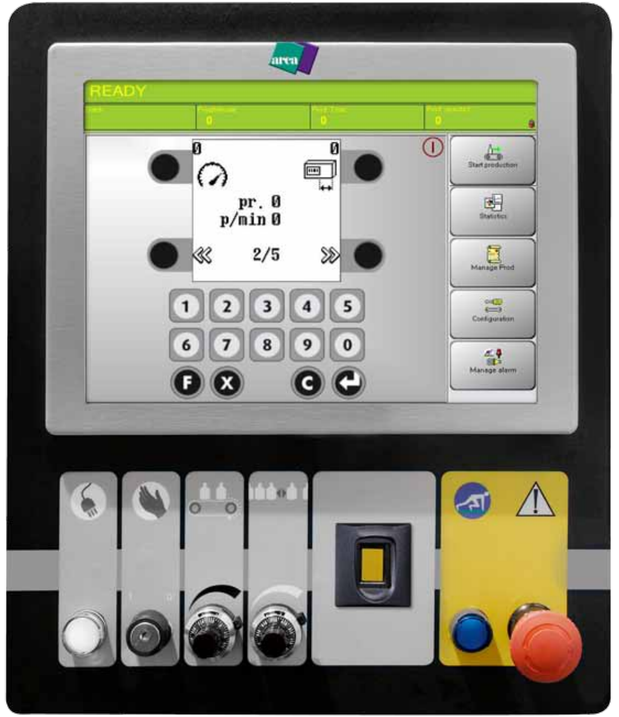

Un unico sistema di etichettatura consente di effettuare le applicazioni laterali (Side o Two Side) Oppure, in alternativa, l'applicazione Wrapping (anche completamente avvolgente) su prodotti cilindrici.
Il passaggio da un'applicazione all'altra, si effettua in pochi minuti senza alcuna sostituzione di componenti. La velocità di erogazione (doppia rispetto a quella del convogliatore nell'etichettatura avvolgente) si richiama automaticamente mediante i programmi memorizzabili

Solid Combi

A unique labeling system allowing for the carrying out of lateral applications (Side or Two Sides) Or alternatively, Wrapping application (even complete wrap around) of cylindrical products. Switching from one application to the other takes few minutes, without replacing any components. The dispensing speed (twice the conveyor's in wrap around labeling) is automatically recalled via storable programs

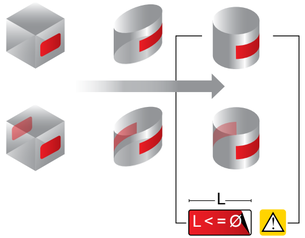

o, in alternativa
or, alternatively

Solid Skytech: il modello con
l'armadio dell'impianto elettrico
"sopraelevato"!
Per lavare e pulire più liberamente

Solid Skytech

Solid Skytech: the model with
the "uplifted" electric installation
cabinet!
For easier washing and cleaning

L'armadio elettrico,
particolarmente capiente,
è facilmente accessibile
in caso di manutenzione

The electic cabinet, particularly
spacious, is easily accessible
in the case of maintenance

Cabinatura con ante ad apertura verticale per il minimo ingombro.
Preserva il sistema dalla polvere e riduce l'inquinamento acustico.
L'alloggiamento rotolo è accessibile anche a protezioni chiuse

Shielding with upward opening shutters for the least obstruction.
It protects the system from dust and reduces noise pollution.
The reel housing is accessible even with the covers down

Tutti i vantaggi dei sistemi Solid Skytech, decisamente “a portata di mano”!
Il piano di lavoro è particolarmente basso, per consentire la più agevole operatività su linee che trattano prodotti pesanti

Solid
Skytech Low Level

All the advantages of the Solid Skytech systems, decidedly “to hand”!
The working level is particularly low, to allow for the easiest of working on lines that handle heavy products

Guide speciali, in acciaio inox, per il “sollevamento manici”

Special guides, in stainless steel, for “handle lifting”

Non Stop coordina due etichettatrici collocate in batteria, garantendo la continuità di funzionamento.
Ogni etichettatrice parte automaticamente quando l'altra si arresta per:

- esaurimento rotolo etichette. Non Stop garantisce l'etichettatura dei prodotti che si trovano tra i due applicatori, anche nel passaggio dall'etichettatrice a valle, a quella a monte
- guasto o macchina in allarme per qualsiasi ragione (es: rottura del supporto siliconato)

Solid
Non Stop

Non Stop coordinates two labelers placed in line, ensuring functional continuity.
Each labeler starts automatically when the other one stops due to:

- *depleted label reel. Non Stop guarantees the labeling of products that are between the two applicators, even when switching from the downstream labeler to the upstream one*
- *breakdown or machine in alarm for whatever reason (e.g. silicon liner tearing)*

Ogni unità di controllo Non Stop coordina due etichettatrici o print apply Arca (di qualsiasi modello) via firmware (non richiede alcun sistema di visione). Il display consente una rapida identificazione dello stato di ogni etichettatrice e degli eventuali allarmi

Every Non Stop control unit coordinates two Arca labelers or print applicators (of any model) via firmware (it doesn't need any vision system). The display allows for the rapid identification of the status of every labeler and of any alarms

La slitta pneumatica consente l'estrazione dell'etichettatrice in allarme; indispensabile per l'agevole sostituzione del rotolo etichette esaurito. Grazie alla slitta, dopo il ripristino la macchina viene riportata nella posizione corretta per Il funzionamento

The pneumatic slide allows for the extraction of the labeler on alarm; essential for the easy replacement of the depleted label reel. Thanks to the slide, after reinstatement, the machine is put back into the correct position for functioning

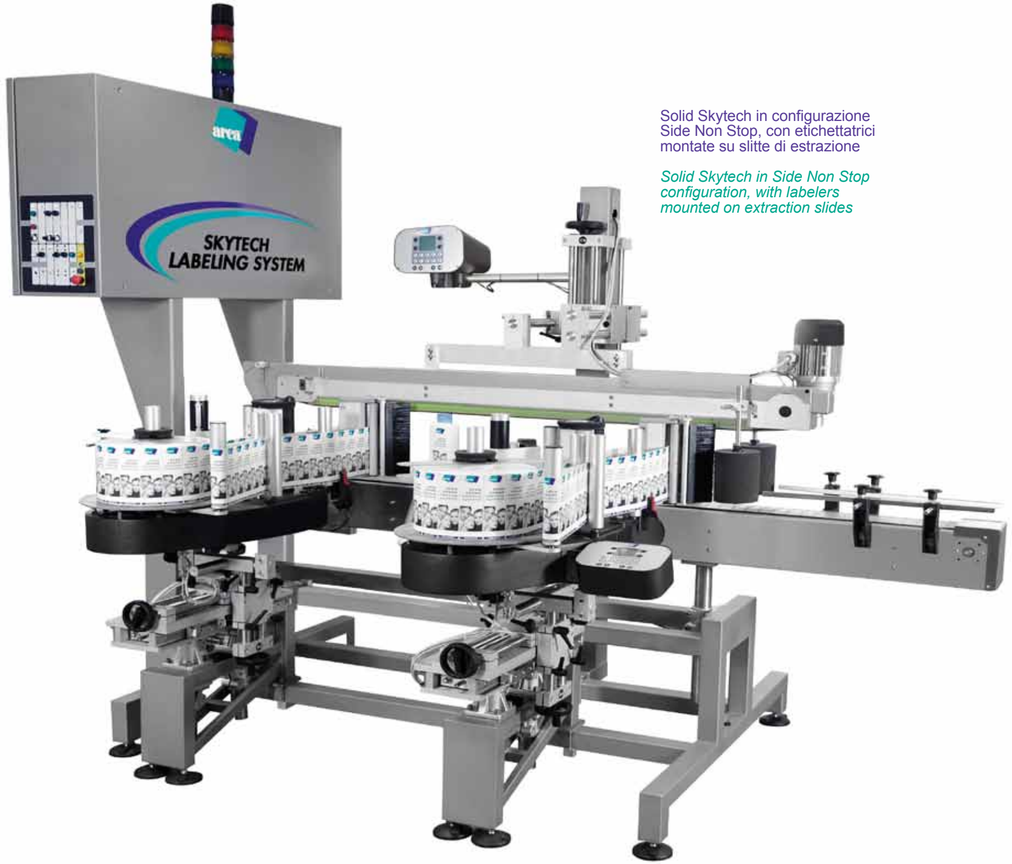

Solid Skytech in configurazione Side Non Stop, con etichettatrici montate su slitte di estrazione

Solid Skytech in Side Non Stop configuration, with labelers mounted on extraction slides

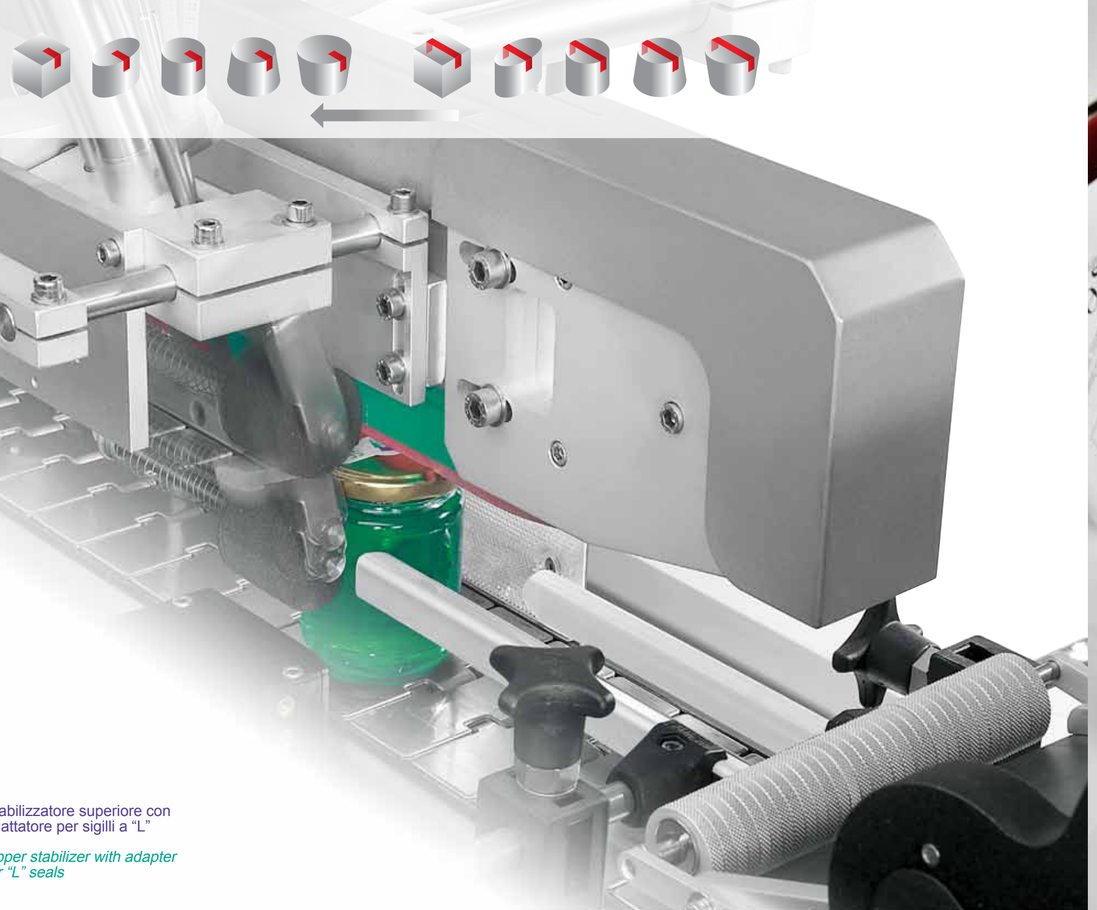

Stabilizzatore superiore con adattatore per sigilli a "L"

Upper stabilizer with adapter for "L" seals

L'adattatore pneumatico Seal trasla orizzontalmente, seguendo l'avanzamento del prodotto e nel contempo scende lungo il suo lato verticale

The pneumatic Seal adapter shifts horizontally, following the passage of the product and at the same time descends along its vertical side

Finitura Steel
Etichettatrice Evolution 160
Sistema in versione “destra”
con distanziatore

Steel finish
Evolution 160 labeler
System in “right” hand version
with spacer

Finitura Steel
Etichettatrice Evolution 160
Sistema in versione “destra” con distanziatore, regolazione fine dell’inclinazione su due assi, rotolatore, interfaccia grafica su PC

Steel finish
Evolution 160 labeler
System in “right hand” version with spacer, fine tuning of tilting on two axes, wrapping unit and graphic interface on PC

WRAP AROUND UP *conical*

Grazie ad appositi snodi, il rotolatore Arca consente l'etichettatura avvolgente sia sui prodotti cilindrici, sia su quelli "tronco conici"

Thanks to special hinges, the Arca wrapping unit allows for wrap around labeling on both cylidrical and "truncated conical" products

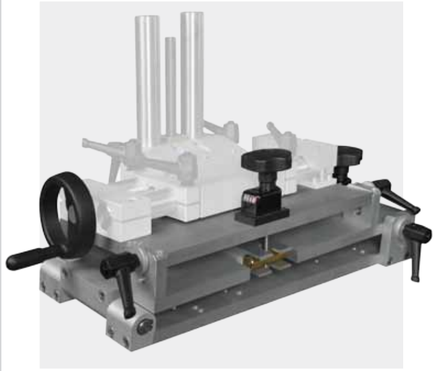

Regolazione fine dell'inclinazione su due assi.
Per modificare le inclinazioni dell'etichetatrice in posizione laterale, mediante manopole ed indicatori numerici di posizione (non necessita l'impiego di utensili).
E' ideale per una regolazione agevole e precisa in sede di "cambio formato" ed è azionabile anche durante la lavorazione.
Indispensabile per l'etichettatura su prodotti conici; comunque utile anche per l'etichettatura Side di prodotti non conici

Fine tuning of the tilting on two axes.
For modifying the tilting of the labeler in lateral position, via handles and numerical position indicators (it doesn't require the employment of tools).
It's ideal for easy and precise adjustment at the "format change" stage and can also be actioned during operation.
Essential for labeling around conical products; also useful however for the Side labeling of non conical products

Grazie ad un posizionatore “a registro” il prodotto viene ruotato, per consentire l’applicazione in un punto specifico di prodotti cilindrici (o conici monoformato) di varie dimensioni. Il punto di etichettatura è stabilito rispetto ad una tacca cromatica di riferimento (fondo di colore pieno o saldatura della banda stagnata) posizionata sulla circonferenza del prodotto. Il posizionatore a registro può svolgere anche la sola funzione di rotolatore, consentendo di effettuare l’etichettatura avvolgente con posizionamento casuale (lettura tacca disabilitata o non installata)

Thanks to a “register” positioner the product is rotated, to allow for the application at a specific point on cylindrical (or single format conical) products of various dimensions. The labeling point is established with respect to a colored reference mark (full color background or soldering of the sealing strip) positioned on the circumference of the product. The register positioner can also carry out the rotating function only, allowing for the carrying out of the wrap around labeling with random positioning (mark reading deactivated or not installed)

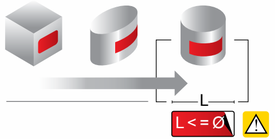

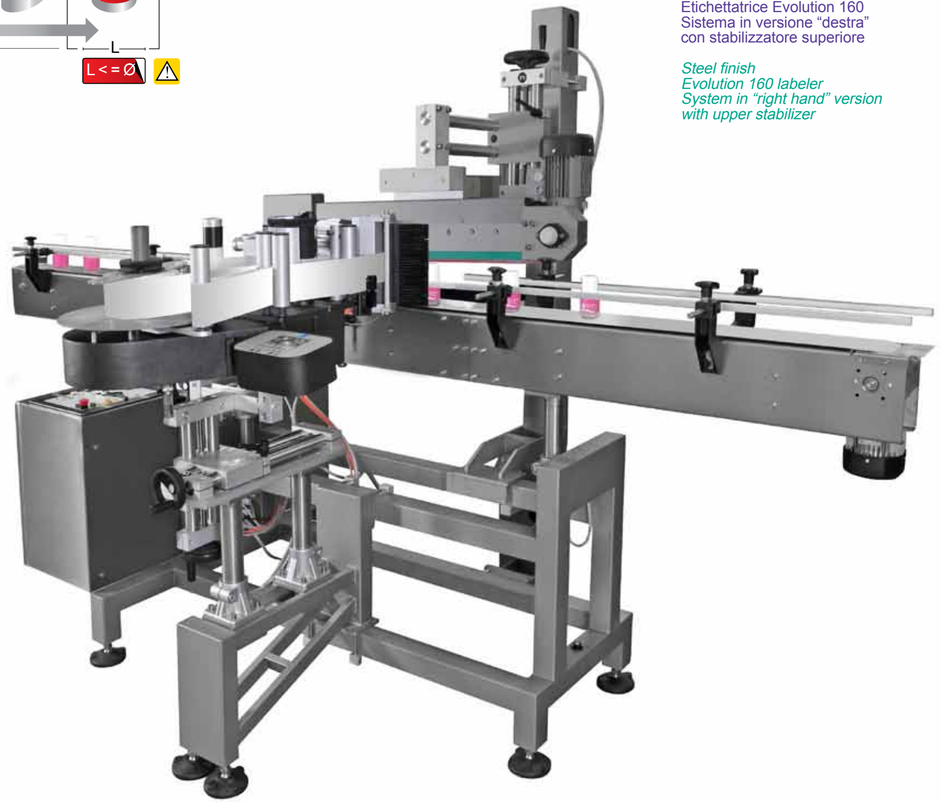

Finitura Steel
Eticchettatrice Evolution 160
Sistema in versione “destra”
con stabilizzatore superiore

Steel finish
Evolution 160 labeler
System in “right hand” version
with upper stabilizer

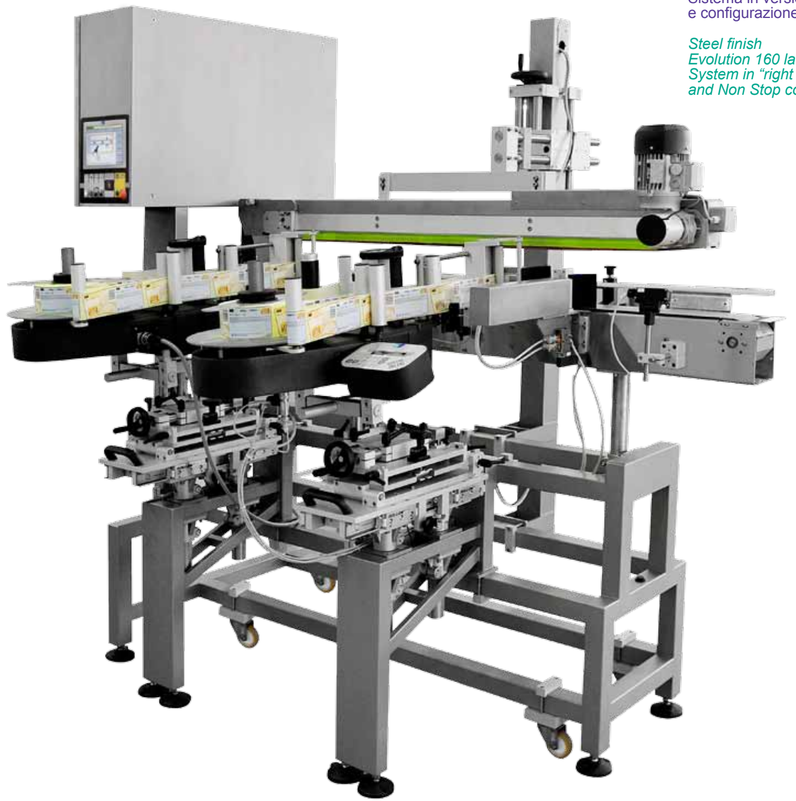

Finitura Steel
Etichettatrice Evolution 160
Sistema in versione “destra”
e configurazione Non Stop

Steel finish
Evolution 160 labeler
System in “right hand” version
and Non Stop configuration

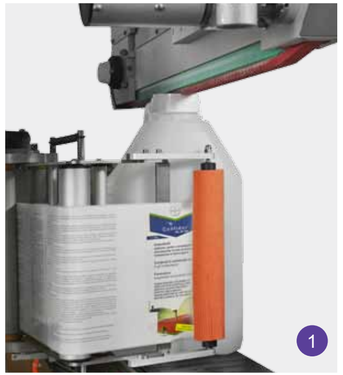

1

Lo staccatore articolato Concorde applica l'etichetta sul fronte del prodotto in movimento e l'adatta facendola aderire anche sul lato adiacente

The articulated Concorde peeler applies the label on the front of the product in movement and adapts it making it stick onto the adjacent side too

L'adattatore supplementare a spazzola conclude il ciclo di etichettatura

The supplementary brush adapter concludes the labeling cycle

2

3

4

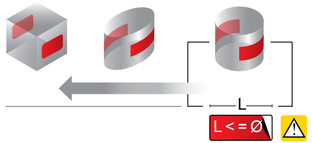

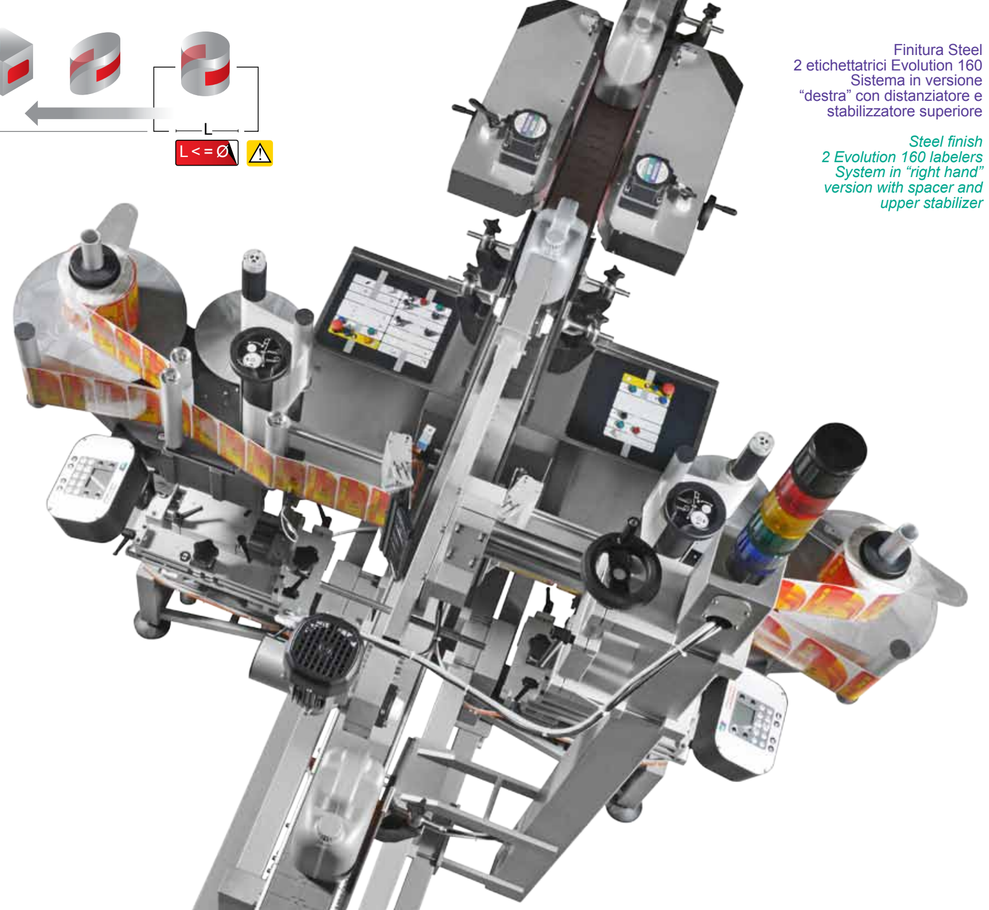

Finitura Steel
2 etichettatrici Evolution 160
Sistema in versione
“destra” con distanziatore e
stabilizzatore superiore

Steel finish
2 Evolution 160 labelers
System in “right hand”
version with spacer and
upper stabilizer

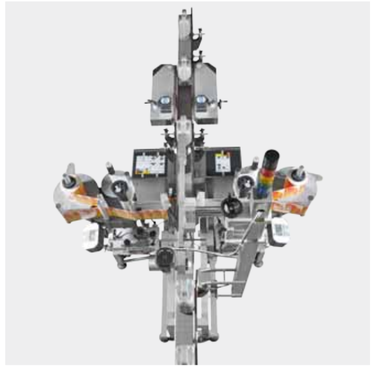

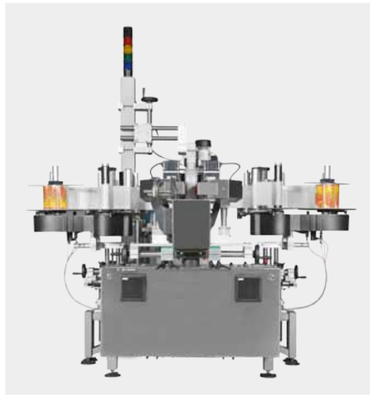

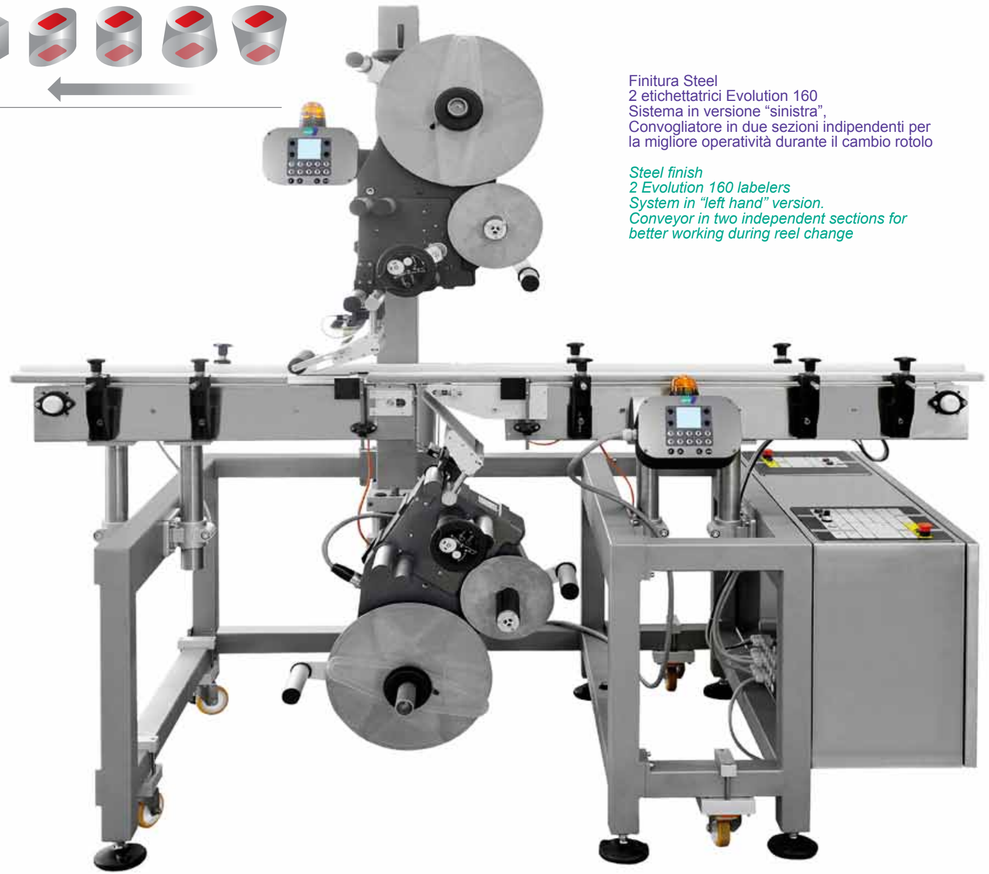

Finitura Steel
2 etichettatrici Evolution 160
Sistema in versione “sinistra”,
Convogliatore in due sezioni indipendenti per la migliore operatività durante il cambio rotolo

Steel finish
2 Evolution 160 labelers
System in “left hand” version.
Conveyor in two independent sections for better working during reel change

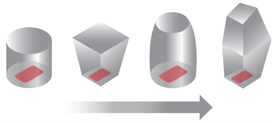

Finitura Steel
1 etichettatrice Evolution 160
Sistema in versione “destra”
Convogliatore Vario per prodotti instabili
Interfaccia grafica su PC industriale

Steel finish
1 Evolution 160 labeler
System in “right hand” version
Vario conveyor for unstable products
Graphic interface on industrial PC

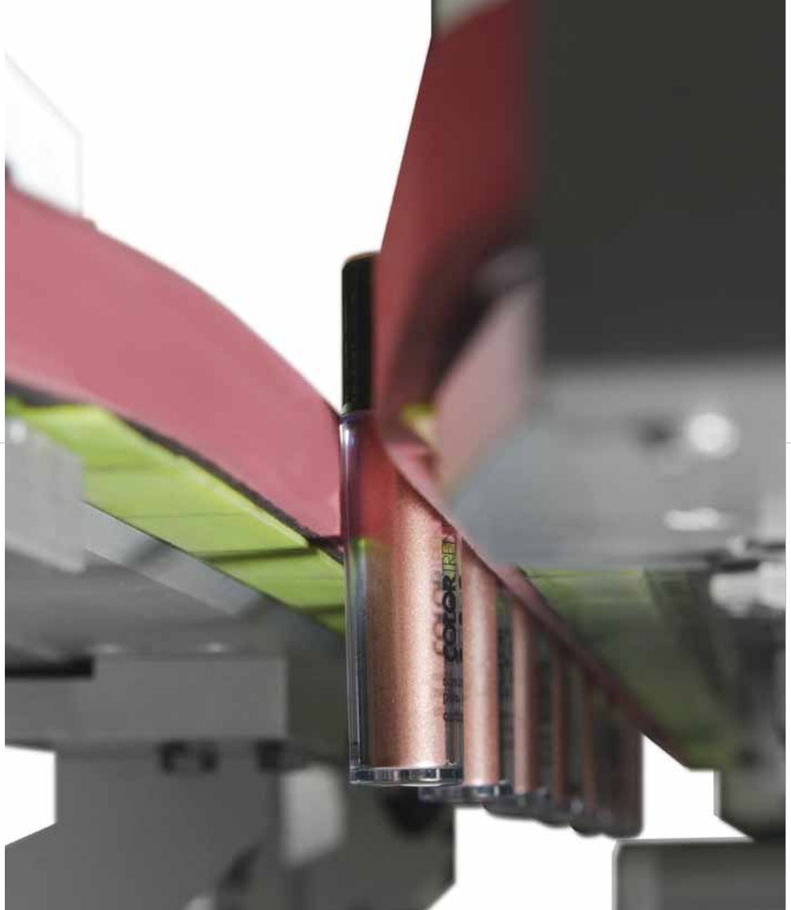

Convogliatore Vario per l’etichettatura Top e/o Bottom, di prodotti instabili. Due nastri laterali prelevano il prodotto dalla linea a monte (purché correttamente posizionato) e lo depositano, dopo l’etichettatura, sulla linea a valle. La versione a cinghie in gomma, consente di veicolare i prodotti (con sagoma regolare) in posizione precisa.
Un microapplicatore a soffio d’aria consente l’etichettatura anche in sedi incavate

Vario conveyor for Top and/or Base labeling of unstable products. Two lateral belts withdraw the product from the upstream line (as long as it’s correctly positioned) and deposit it, after labeling, on the downstream line. The version with rubber belts allows for conducting the products (with regular profile) in precise position.
An air blast micro applicator allows for labeling even in hollow bases

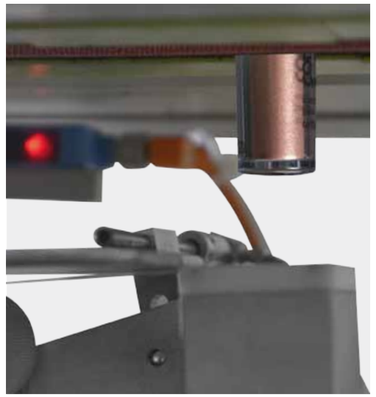

I prodotti leggeri di sagoma irregolare possono essere veicolati in posizione verticale mediante il convogliatore Vario per prodotti instabili, nella versione a segmenti indipendenti di spugna conformabile

Light products with irregular profiles can be conducted in vertical position via the Vario conveyor for unstable products, in the version with independent segments of flexible sponge

TOP & SIDE

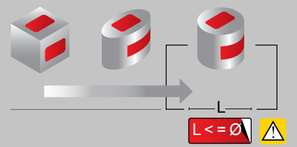

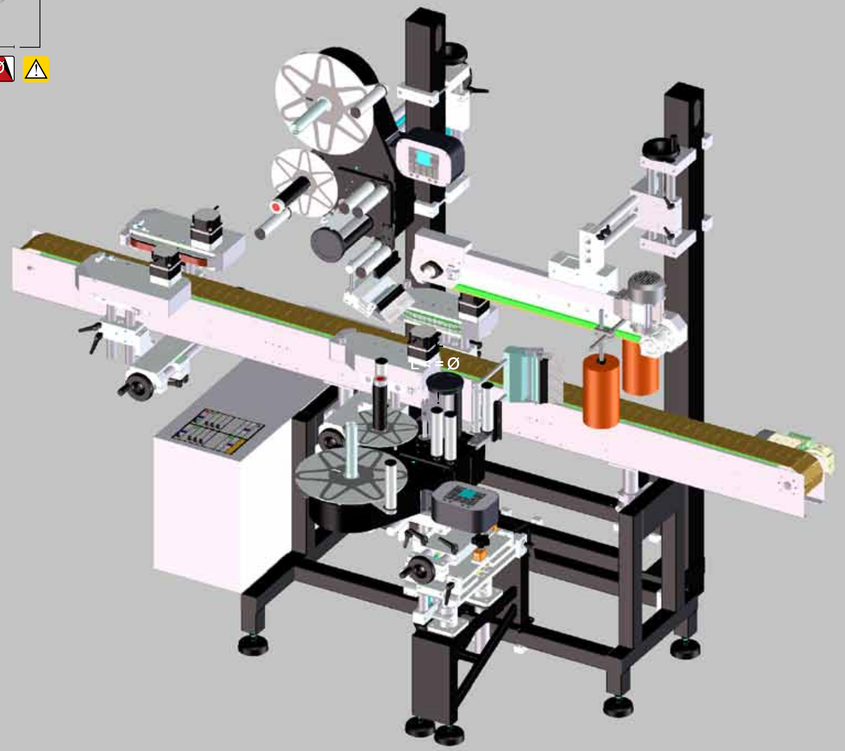

Finitura Iron
2 etichettatrici Evolution 160
Sistema in versione “destra”
con distanziatore, orientatore
e stabilizzatore superiore

Iron finish
2 Evolution 160 labelers
System in “right hand” version
with spacer, aligner and upper
stabilizer

Solid

TOP - SIDE & SIDE *seal*

Solid
Skytech

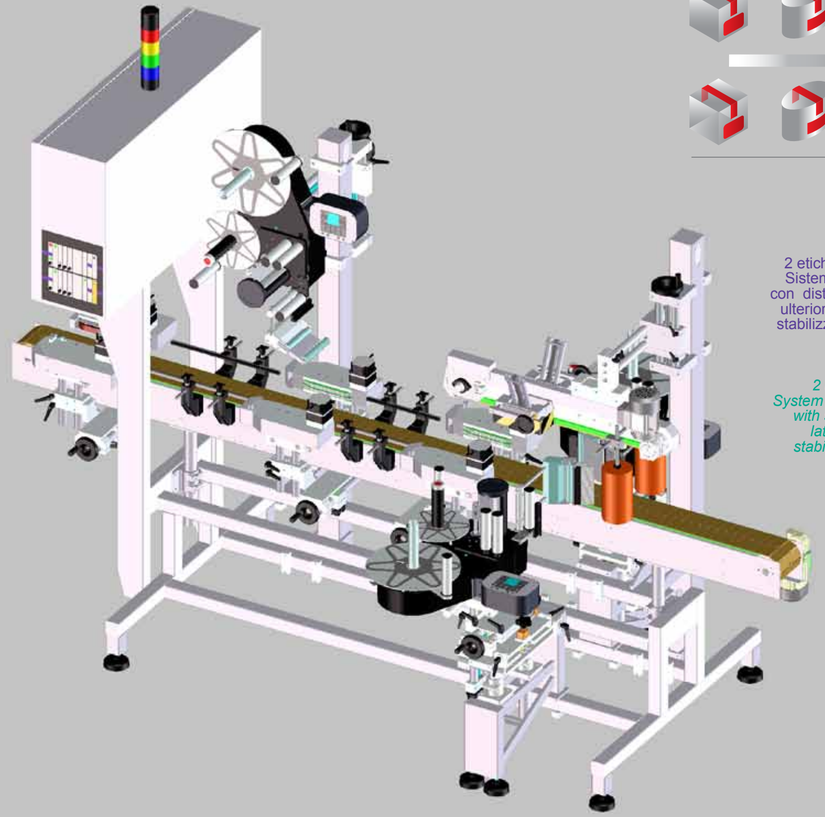

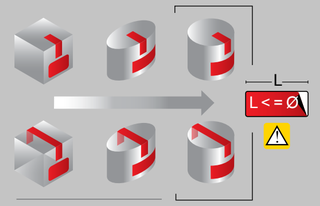

Finitura Steel
2 etichettatrici Evolution 160
Sistema in versione “destra”
con distanziatore, orientatore,
ulteriore orientatore laterale,
stabilizzatore superiore con 2
adattatori Seal-L Top

Steel finish
2 Evolution 160 labelers
System in “right hand” version
with spacer, aligner, further
lateral aligner and upper
stabilizer with 2 Top L-Seal
adapters

TOP & WRAP

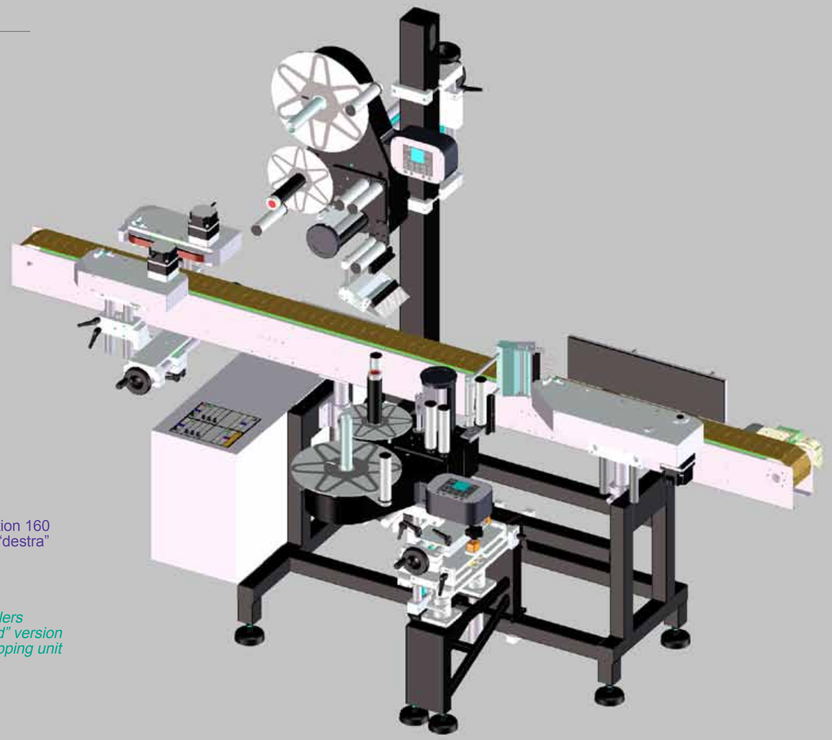

Finitura Iron
2 etichettatrici Evolution 160
Sistema in versione “destra”
con distanziatore
e rotolatore

Iron finish
2 Evolution 160 labelers
System in “right hand” version
with spacer and wrapping unit

Solid

TOP - SIDE & WRAP *seal*

Solid
Skytech

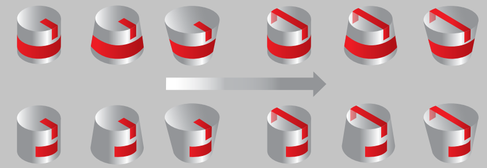

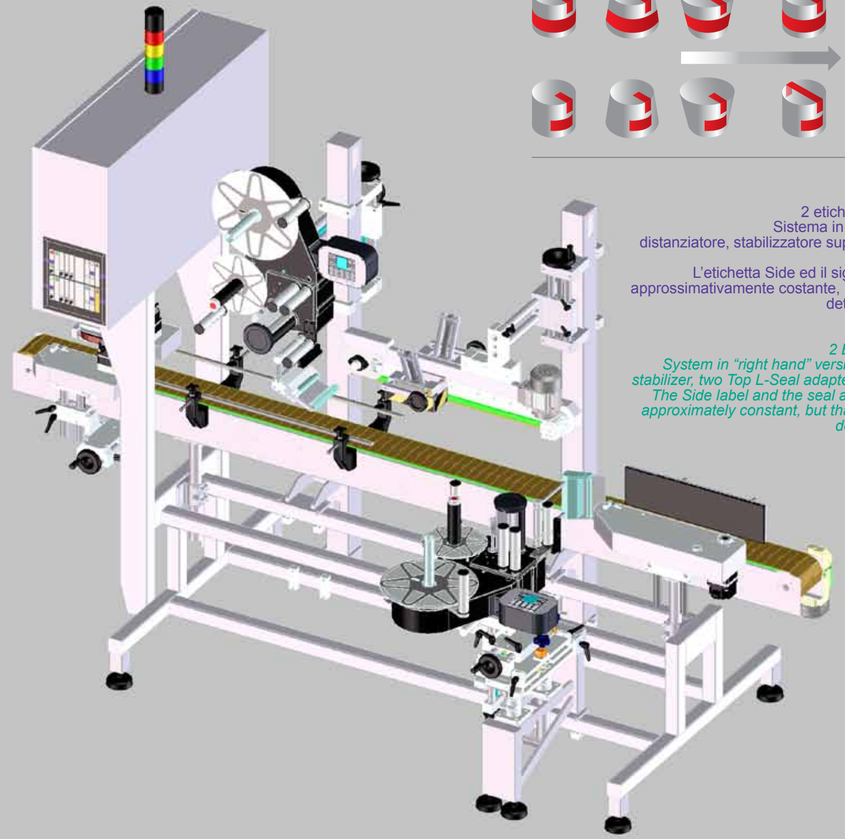

Finitura Steel
2 etichettatrici Evolution 160
Sistema in versione “destra” con
distanziatore, stabilizzatore superiore, due adattatori
Seal-L Top, rotolatore
L’etichetta Side ed il sigillo sono in posizione
approssimativamente costante, ma non precisamente
determinabile dall’utente

Steel finish
2 Evolution 160 labelers
System in “right hand” version with spacer, upper
stabilizer, two Top L-Seal adapters and wrapping unit.
The Side label and the seal are in a position that is
approximately constant, but that cannot be precisely
detremined by the user

TOP & TWO SIDES

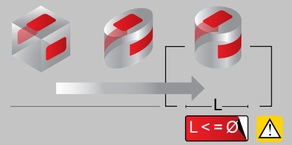

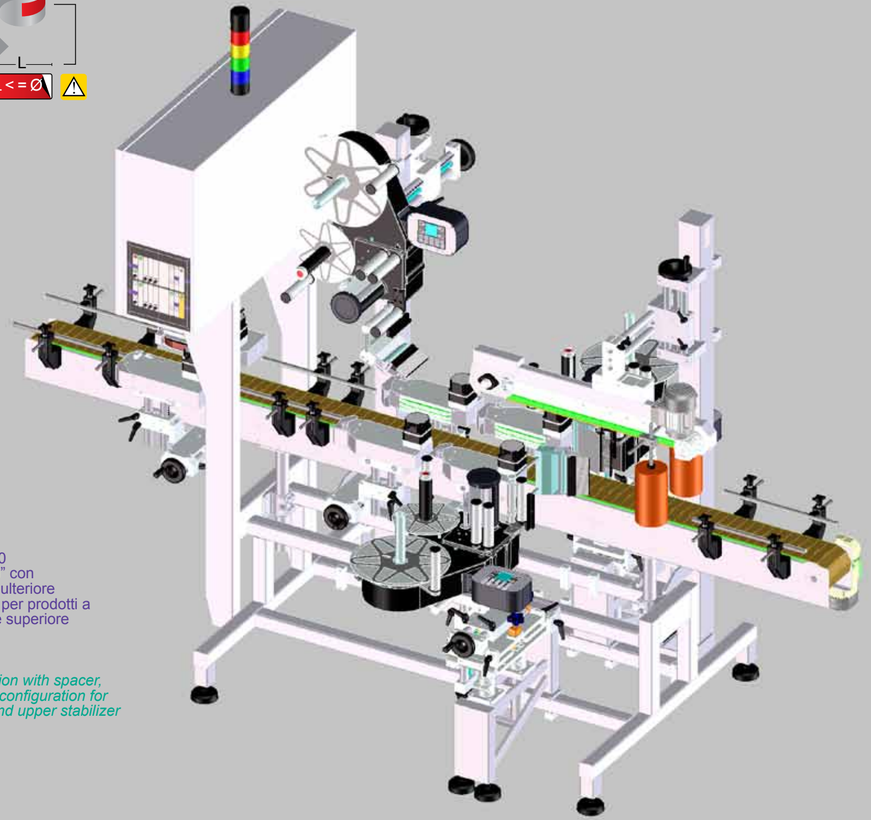

Finitura Steel
3 etichettatrici Evolution 160
Sistema in versione “destra” con distanziatore, orientatore e ulteriore orientatore (configurazione per prodotti a base ellittica), stabilizzatore superiore

Steel finish
3 Evolution 160 labelers
System in “right hand” version with spacer, aligner and further aligner (configuration for elliptical based products) and upper stabilizer

Solid
Skytech

TOP & TWO SIDES
seal

Solid
Skytech

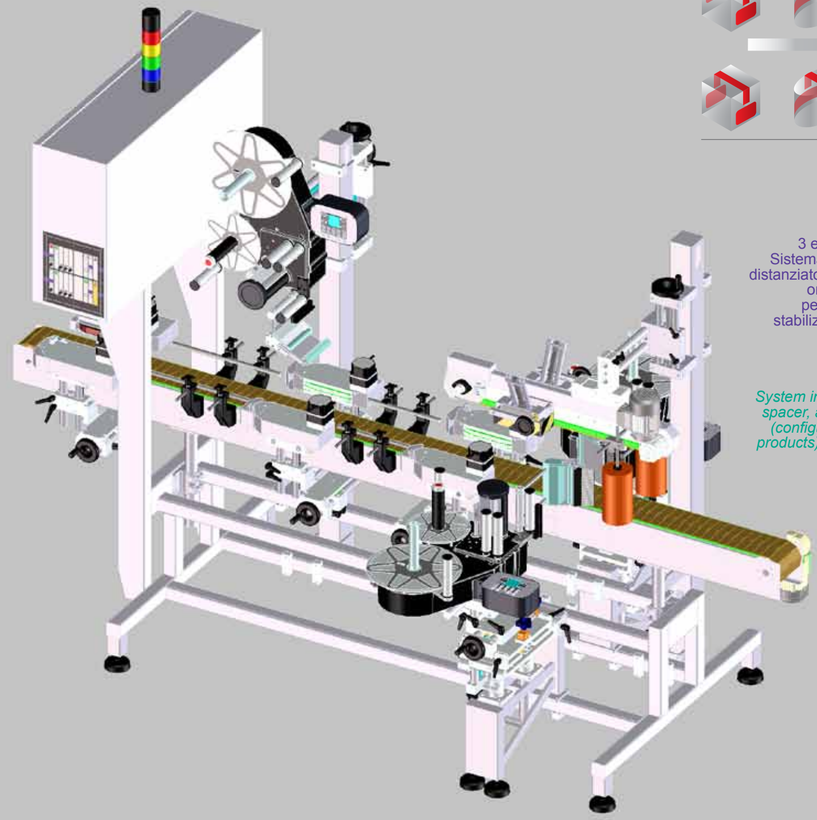

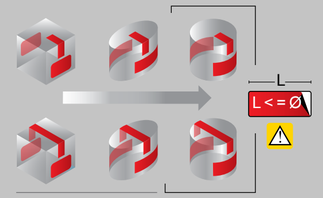

Finitura Steel
3 etichettatrici Evolution 160
Sistema in versione “destra” con distanziatore, orientatore e ulteriore orientatore (configurazione per prodotti a base ellittica), stabilizzatore superiore con due adattatori Seal-L Top

Steel finish
3 Evolution 160 labelers
System in “right hand” version with spacer, aligner and further aligner (configuration for elliptical based products) and upper stabilizer with two Top L-Seal adapters

TWO SIDES... & TOP *seal*

Solid Skytech

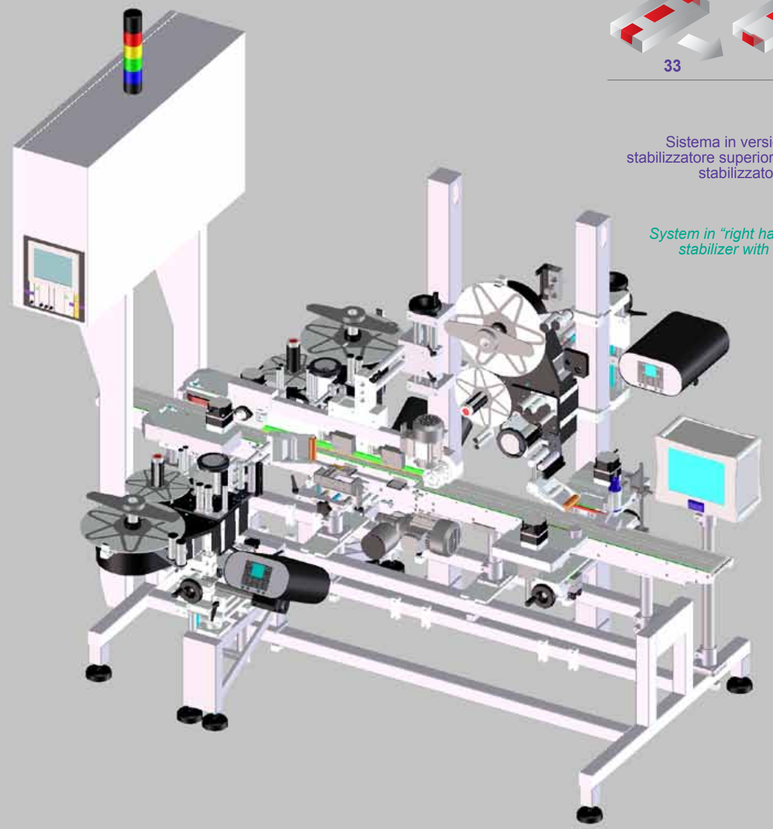

Finitura Steel
3 etichettatrici Wind 80
Sistema in versione “destra” con distanziatore, stabilizzatore superiore con 2 adattatori Seal-L Side, stabilizzatore laterale e sistema di visione

Steel finish
3 Wind 80 labelers
System in “right hand” version with spacer, upper stabilizer with 2 Side L-Seal adapters, lateral stabilizer and vision system

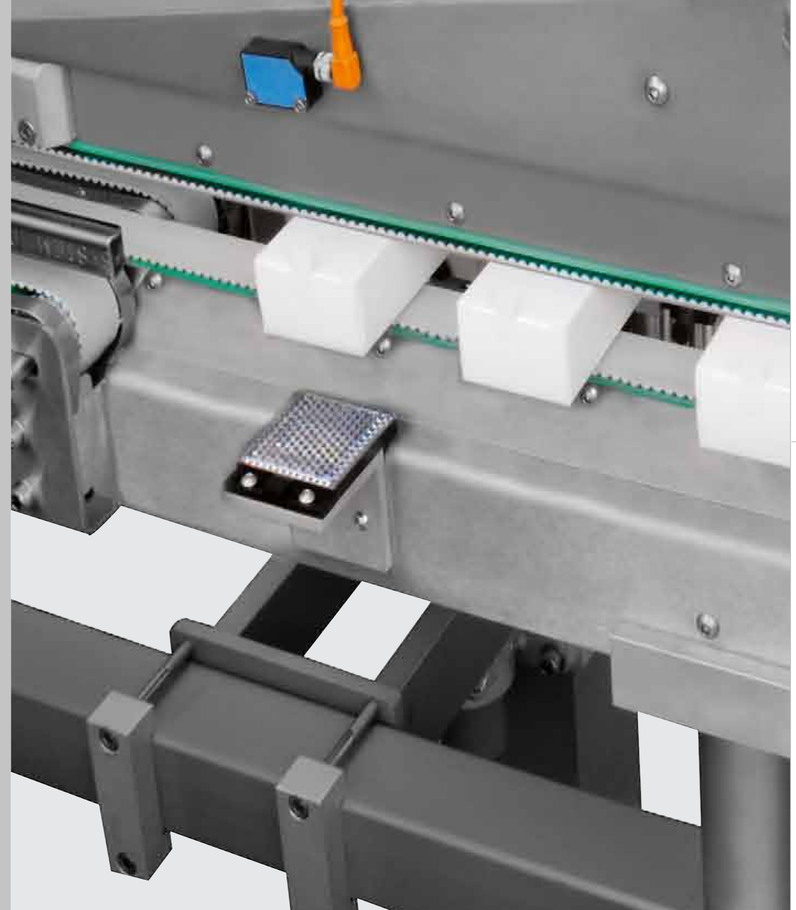

Movimentazione prodotto mediante convogliatore a sezione centrale di larghezza ridotta

Product movement via conveyor with central section of reduced width

Le etichette sigillo sono applicate sul fianco con adattamento sul lato superiore oppure sul lato inferiore

Seal labels are applied on the side with adaptation on the upper surface or on the underside

Convogliatori “Slim” con larghezza particolarmente contenuta, per l’etichettatura laterale fino alla base del prodotto sporgente

“Slim” conveyors with particularly contained width, for lateral labeling as far as the base of the protruding product

Alloggiamenti “multiformato” per l’etichettatura di precisione con sistemi a caricamento manuale. E’ possibile alloggiare più prodotti simili, nel medesimo alloggiamento, riducendo i tempi di cambio formato

“Multiformat” housings for precision labeling with manual loading systems. You can house several similar products in the same housing, reducing time for format change

Convogliatori con catene di trasporto antistatica

Conveyors with anti static transport chains

Convogliatori “Food” realizzati in acciaio inossidabile con particolari accorgimenti che facilitano la pulizia ed il deflusso di eventuali residui di prodotto o soluzioni di lavaggio. Struttura aperta, con viti a testa esagonale (senza rondelle) e supporti facilmente accessibili. Superfici lisce, inclinate e prive di spazi non accessibili

“Food” conveyors made in stainless steel with particular devices facilitating cleaning and outflow of any product residues or washing liquids. Open structure with hexagonal head screws (without washers) and easily accessible supports. Smooth surfaces, tilted and free of inaccessible spaces

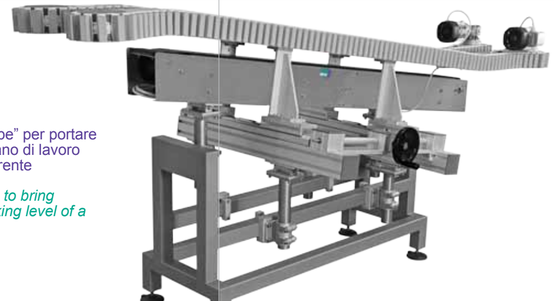

Convogliatori “Slope” per portare i prodotti ad un piano di lavoro avente quota differente

“Slope” conveyors to bring products to a working level of a different height

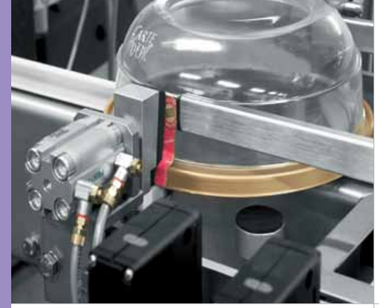

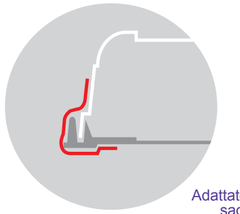

Adattatori speciali per sagome irregolari

Special adapters for irregular profiles

Adattatori pneumatici Top per sigilli a “U” (bassa velocità). Una soluzione efficiente, in condizione di adattare anche su prodotti molto larghi

Top pneumatic adapters for “U” seals (low speed). An efficient solution, able to adapt even on very wide products

Adattatori pneumatici Top per sigilli a “U”. Adattano l’etichetta sui lati verticali e, contestualmente, traslano orizzontalmente per assecondare il movimento del prodotto

Top pneumatic adapters for “U” seals. They adapt the label on the vertical sides and at the same time shift horizontally to suit the product’s movement

Alimentatori e raccoglitori di vaschette e altri prodotti impilabili

Feeders and collectors for tubs and other stackable products

Alloggiamento per rotoli di grandi dimensioni. Collocato in posizione ergonomica e dotato di presvoglitore motorizzato e piano di giunta

Housing for reels of large dimensions. Located in ergonomic position and provided with motorized advance unwinder and joining level

Sensore di visione per il controllo “avvenuta etichettatura”

Vision sensor for “actual labeling” check

I supporti dei sensori di visione, sono realizzati con robuste aste millimetrate antirotazione (a sezione quadrata) per evitare qualsiasi sregolazione casuale

The vision sensor supports are made with strong anti rotation (square sectioned) millimetric rods to avoid any accidental readjustment

Espulsore prodotti “a soffio d’aria” con controllo “avvenuta espulsione”

“Air blast” product ejector with “actual rejection” check

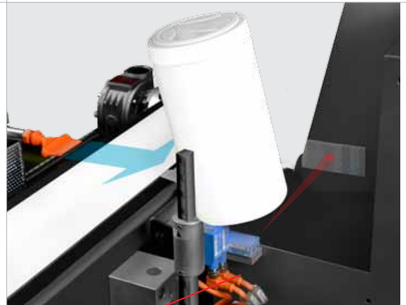

Visore del sensore di visione con alloggiamento metallico e protezione

Vision sensor visor with metal housing and cover

Controllo corretto posizionamento prodotto

Check for correct product positioning

Espulsore a cilindro pneumatico

Pneumatic cylinder ejector

Sistema per l'etichettatura semiautomatica (carico e scarico manuale) di prodotti cilindrici.
Consente l'applicazione anche avvolgente di un'etichetta fronte, o due etichette fronte e retro (stampate sullo stesso rotolo). Oppure applicazione di un'etichetta "a registro"

Wrap Around

200

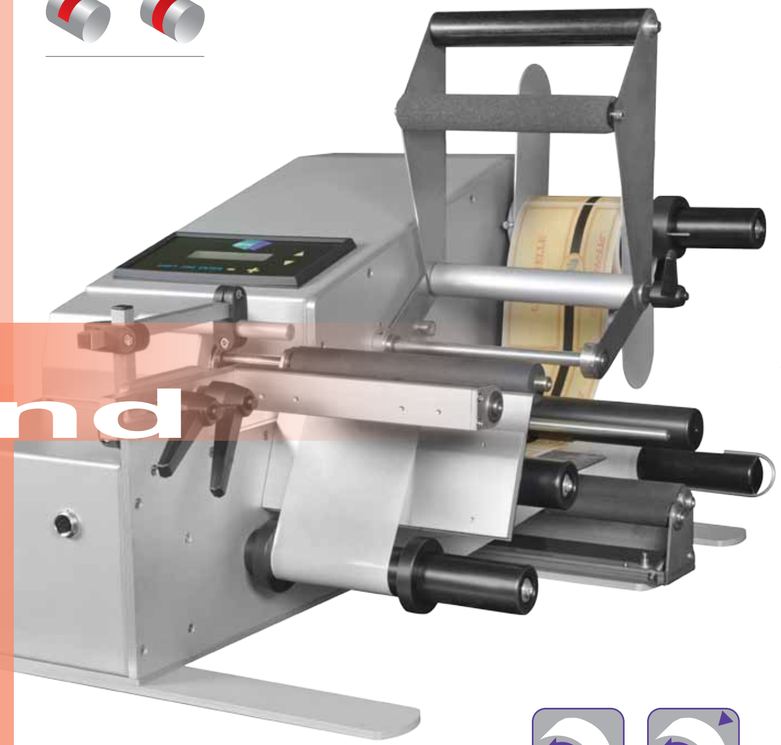

A system for the semi automatic labeling (loading and unloading by hand) of cylindrical products.
It allows for even wrap around application of one front label or two labels front and back (printed on the same reel). Otherwise it can apply a label "in register"

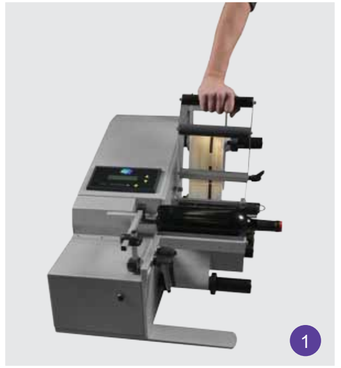

Etichette "fronte" e "retro" sullo stesso supporto siliconato

"Front" and "back" labels on the same silicon liner

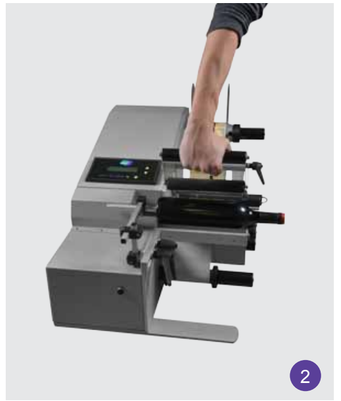

Sistema per l'etichettatura ecologica di vaschette e prodotti parallelepipedi.
Consente l'applicazione sulla superficie superiore, sui lati e sul fondo del prodotto.
Basamento compatto in acciao inossidabile, equipaggiabile con codificatore digitale a trasferimento termico (collegabile a una bilancia).

Il limitato spessore del materiale Linerless, privo di supporto siliconato, e l'avanzamento a "passo corto", consentono una grande capacità dei rotoli di etichette e di conseguenza una notevole autonomia di funzionamento

Striped Linerless 500

A system for the ecological labeling of tubs and parallelipiped products.
It allows for application on the upper surface, sides and base of the product.
The compact main base in stainless steel can be equipped with a thermal transfer digital coder (can be linked to a set of scales).

The limited thickness of the Linerless material, free of silicon liner, and the "short step" advancement allow for the great capacity of the label reels and consequently significant operative duration

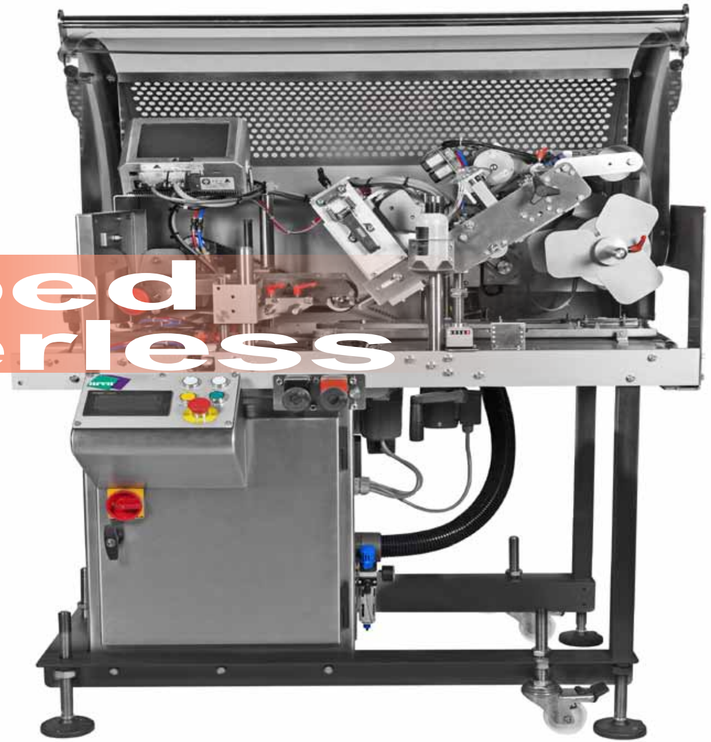

L'assenza di supporto e sfridi, e la quantità contenuta di adesivo e silicone (distribuiti a strisce) rende le etichette Striped Linerless non solo ecologiche, ma anche più economiche delle tradizionali etichette autoadesive

The absence of liner and borders, the contained quantity of glue and silicon (distributed in stripes) make the Striped Linerless labels not only ecological, but also more economical than traditional self adhesive labels

La sostituzione del rotolo è velocissima grazie al "giro carta" brevissimo e all'assenza del supporto da rimuovere.
Le etichette Striped Linerless hanno peso e volume contenuti; perciò riducono i costi di stoccaggio ed eliminano la necessità di raccogliere e smaltire il supporto siliconato

Replacement of the reel is most rapid thanks to the very short "paper path" and no liner needing to be removed.
Striped Linerless labels are of contained weight and volume; therefore they reduce warehousing costs and eliminate the need to collect and recycle the silicon liner

Realizzate in carta o plastica, le etichette Striped Linerless rappresentano un'accattivante sistema di decoro: economico, ecologico e di massima efficienza industriale

Whether made of paper or plastic, Striped Linerless labels constitute an eye catching decorative system: economical, ecological and of maximum industrial efficiency

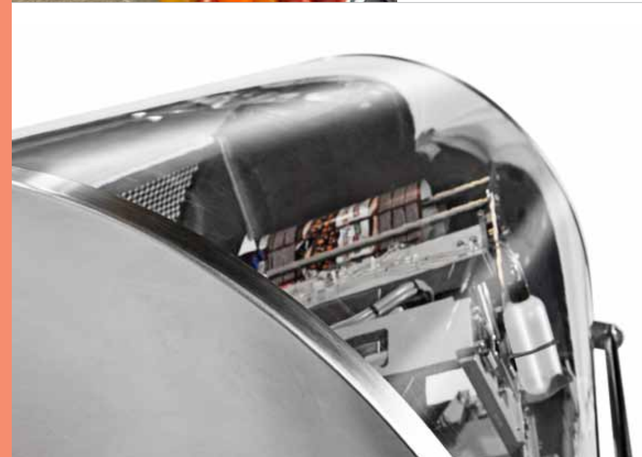

Il codificatore digitale a trasferimento termico consente la stampa di caratteri alfanumerici e codici a barre. E' dotato di propria unità di controllo touch screen (non richiede connessione a PC). Può essere collegato a una bilancia per la stampa del peso variabile

The thermal transfer digital coder allows for printing alphanumerical characters and barcodes. It's provided with its own touch screen control unit (it doesn't require connection to PC). It can be linked to a set of scales for printing of variable weights

Il pannello di controllo con display grafico e le principali regolazioni sono in posizione ergonomica.
L'armadio dell'impianto elettrico è facilmente accessibile dal lato anteriore del sistema

The control panel with graphic display and the main adjustments are positioned ergonomically.
The electric installation cabinet is easily accessible from the front side of the system

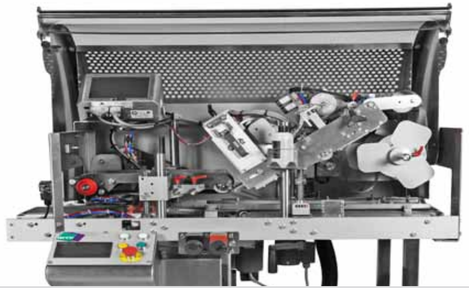

L'apertura della protezione semicilindrica a scorrimento, non comporta alcun ingombro della linea

Opening the sliding semi cylindrical protective cover doesn't present any obstruction for the line

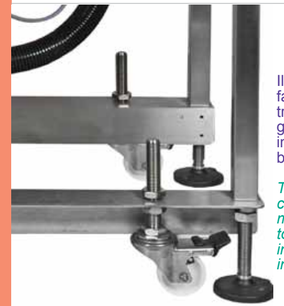

Il sistema è facilmente trasportabile grazie alle ruote incorporate nel basamento

The system can easily be moved thanks to the wheels incorporated in the main base

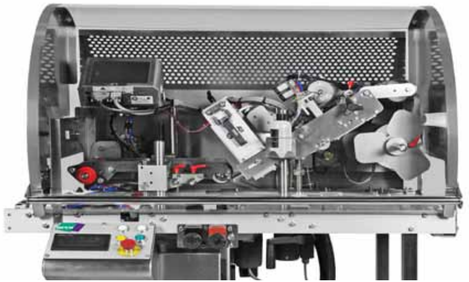

L'etichetta Striped Linerless può soddisfare contemporaneamente l'esigenza di decoro primario e la funzionalità "peso-prezzo"

The Striped Linerless label can at the same time satisfy the need for primary decoration and the "weight-price" function

L'etichettatura "a fascia" decora anche il fianco del prodotto rendendolo facilmente identificabile sullo scaffale

"Ribboned" labeling also decorates the side of the product making it easily recognizable on the shelf

L'etichetta Striped Linerless può essere utilizzata anche come soluzione "multipack" per raggruppare più confezioni

The Striped Linerless label can also be used as a "multipack" solution to group several packages

Realizzabile anche in materiale plastico trasparente, può essere stampata parzialmente determinando la percezione ottica di qualsiasi sagoma rappresentata

As it can also be made in transparent plastic material, it can be printed partially creating optical awareness of any given silhouette

Sistema per l'etichettatura e/o la codifica di prodotti piatti: astucci stesi (sia già incollati, sia ancora "aperti"), carte telefoniche e di credito, tessere, buste, pendagli per abbigliamento, ecc.
Consente l'applicazione sulla superficie superiore del prodotto.
Basamento modulare in acciaio inossidabile AISI 304, equipaggiabile con:
- un'etichettatrice (con eventuale marcatore tipografico o codificatore digitale), oppure
- modulo di stampa a getto di inchiostro di tipo termografico (tecnologia HP)
- lettori di codici o sensori di visione, per la verifica dei dati stampati e dell'avvenuta etichettatura

Feeder

A system for labeling and/or coding flat products: laid down packets (either already glued or still "open"), telephone and credit cards, membership cards, envelopes, hang tags for clothing, etc.
It allows for application on the upper surface of the product.
Its modular main base in AISI 304 stainless steel can be equipped with:
- a labeler (with possible letterpress marker or digital coder), or
- an ink jet print module of the thermo graphic type (HP technology)
- code scanners or vision sensors, for checking printed data and actual labeling

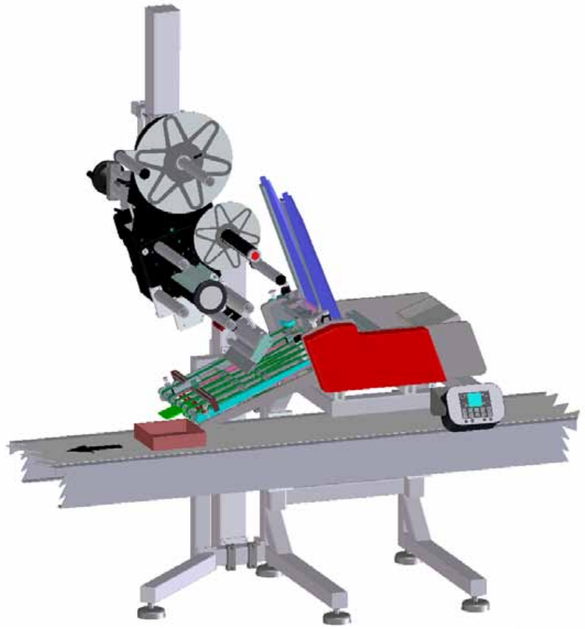

La geometria del basamento consente anche l'inserimento longitudinale o trasversale su linee preesisitenti

The geometry of the main base also allows for lengthwise or widthwise insertion on already existing lines

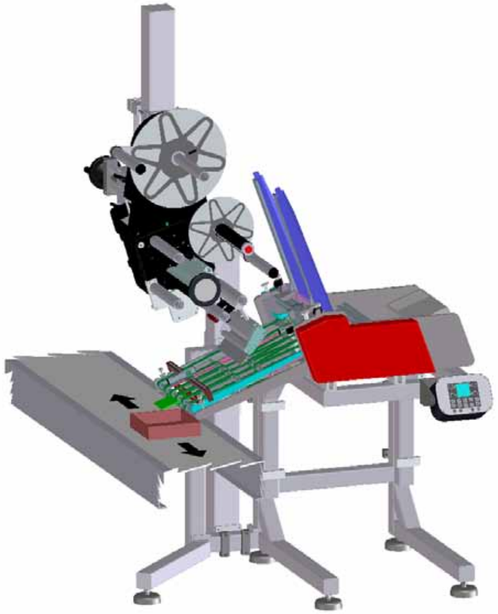

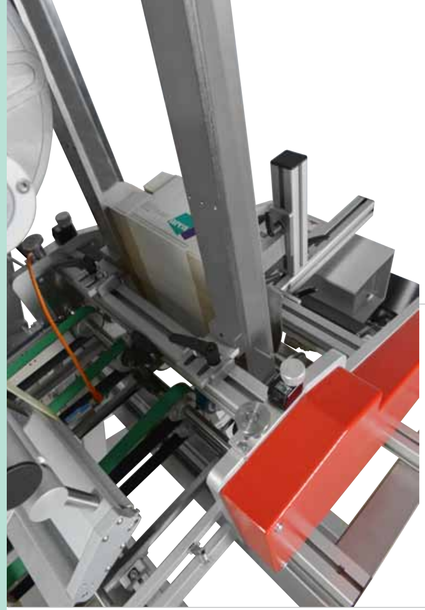

Magazzino verticale con controllo di minimo carico ed estrattore dotato di doppia regolazione micrometrica dello spessore

Vertical magazine with minimum load check and extractor provided with double micrometric thickness adjustment

Sistema di trasporto “a cinghie contrapposte”

Transport system with “opposite facing belts”

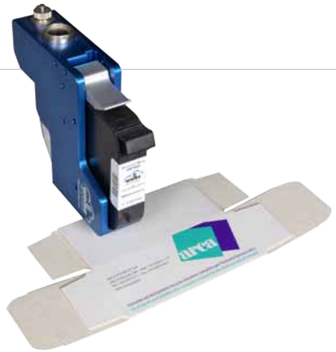

Moduli di stampa a getto di inchiostro termocromatico (tecnologia HP) per la stampa di testi e codici a barre (anche 2D). Puliti, grazie al funzionamento per contatto; praticamente esenti da manutenzione, perché la testina di stampa è incorporata nella cartuccia di ricarica

Thermo chromatic ink jet print modules (HP technology) for printing text and barcodes (also 2D). Clean, thanks to their working by contact; practically exempt from maintenance, because the print head is incorporated in the reload cartridge

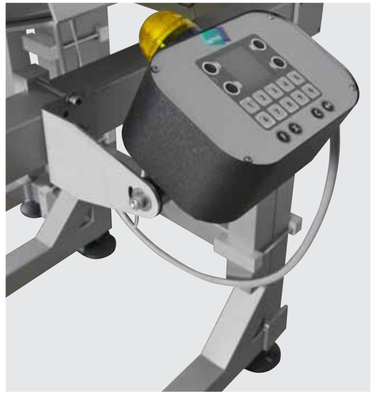

Sistema per l'etichettatura e la codifica di prodotti piatti: astucci stesi (sia già incollati, sia ancora "aperti"), carte telefoniche e di credito, tessere, buste, pendagli per abbigliamento, ecc.
Consente l'applicazione sulla superficie superiore del prodotto.
Basamento modulare in acciaio inossidabile AISI 304, equipaggiabile con:
- modulo di stampa a getto di inchiostro di tipo termografico (tecnologia HP); fino a 4 testine di stampa
- lettori di codici, sensori o sistemi di visione con telecamere, per la verifica dei dati stampati e dell'avvenuta etichettatura
- interfaccia grafica su touch screen, software per la validazione e la tracciabilità

Card Board

A system for labeling and coding flat products: laid down packets (either already glued or still "open"), telephone and credit cards, membership cards, envelopes, hang tags for clothing, etc.
It allows for application on the upper surface of the product.
Its modular main base in AISI 304 stainless steel can be equipped with:
- an ink jet print module of the thermo graphic type (HP technology); up to 4 print heads
- code scanners, sensors or vision systems with cameras, for checking printed data and actual labeling
- touch screen graphic interface, validation and traceabilty software

Magazzino verticale con controllo di minimo carico ed estrattore dotato di regolazione micrometrica dello spessore

Vertical magazine with minimum load check and extractor provided with micrometric thickness adjustment

Sistema di trasporto “vacuum” per garantire precisione di posizionamento e flessibilità nel cambio formato. Completo di controllo “distanziamento prodotti”

“Vacuum” trasport system to guarantee positioning precision and format change flexibility. Complete with “actual product spacing” check

Regolazioni con scala millimetrata e maniglie a ripresa

Adjustments with millimetric scale and returning handles

Moduli di stampa a getto di inchiostro termocromatico (tecnologia HP) per la stampa sull’astuccio di testi e codici a barre (anche 2D). Puliti, grazie al funzionamento per contatto; praticamente esenti da manutenzione, perché la testina di stampa è incorporata nella cartuccia di ricarica. Con un’unica regolazione si posiziona contemporaneamente il codificatore e l’eventuale telecamera del sistema di visione

Thermo chromatic ink jet print modules (HP technology) for printing text and barcodes (also 2D) on the packet. Clean, thanks to their working by contact; practically exempt from maintenance, because the print head is incorporated in the reload cartridge. With a single adjustment the coder and possible vision system camera are positioned simultaneously

A fine linea i prodotti sono accumulati ordinatamente “a lisca di pesce”; scaricati manualmente, raccolti per caduta o convogliati sulla linea a valle

At the end of the line the products are accumulated in an orderly “fish scale” fashion; then either removed by hand, accumulated by gravity or conveyed onto the downstream line

Pannello di controllo è in posizione ergonomica. Armadio dell'impianto elettrico ampio e facilmente accessibile dal lato posteriore del sistema

The control panel is ergonomically positioned. The electric installation cabinet is big and easily accessible from the rear side of the system

Espulsore validabile ad alta velocità. Aparta i prodotti non etichettati o con codice non leggibile o non conforme al prodotto impostato

High-speed validatable ejector. It sets aside non labeled products or those with the code either unreadable or not conforming with the set product

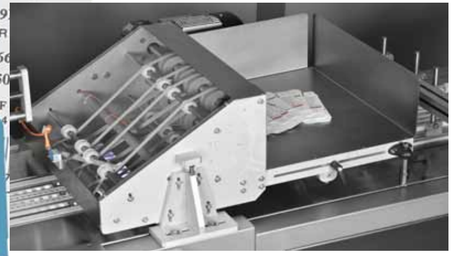

Modulo di stampa termografica (tecnologia HP) a 4 testine per una più ampia superficie di stampa

Thermo graphic print module (HP technology) with 4 heads for a greater printable surface

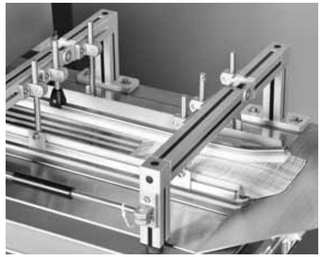

Il sistema Card Board è ideale per l'applicazione di etichette sulle carte telefoniche e di credito.
E' equipaggiabile con sistemi di visione e telecamere, software per la validazione e la tracciabilità, appositi sistemi di raccolta ed etichettatrici specificamente progettate per le etichette "scratch-off"

The Card Board system is ideal for application of labels on telephone and credit cards.
It can be equipped with vision systems and cameras, validation and traceability software, special collection systems and labelers specifically engineered for "scratch-off" labels

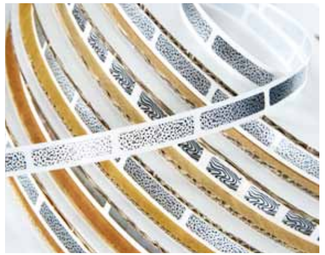

Controllo “effettivo distanziamento prodotti”.
Verifica di leggibilità di codice e testo stampati sul prodotto e sull’etichetta.
Controllo “avvenuta etichettatura” ed “effettivo scarto” dei prodotti non conformi

“Actual product spacing” check.
Readability check of code and text printed on the product and on the label.
Check for “actual labeling” and “actual rejection” of non conforming products

In caso di codifica errata o illeggibile, l’etichetta non viene applicata, facilitando la riconciliazione e consentendo l’identificazione della causale di scarto

In the case of incorrect or illegible coding, the label is not applied, facilitating reconciliation and allowing for identification of the rejection cause

Tutti i controlli sono effettuati in “logica positiva”, secondo i criteri GAMP e soddisfando le esigenze di massima sicurezza.
Possibilità di validazione IQ, OQ

All the checks are carried out in “positive logic”, according to GAMP criteria and satisfy the maximum safety requirements.
Possibility for IQ & OQ validation

Alloggiamento per rotoli “Spool Reel” ad alta capacità

High capacity “Spool Reel” housing

Evacuatore pneumatico del supporto siliconato

Pneumatic extractor for the silicon liner

Sistema per l'etichettatura o la codifica diretta, sulla superficie superiore del prodotto (es: astucci formati). Basamento compatto di tipo Open Frame, realizzato in acciaio inossidabile AISI 304, equipaggiabile con:
- un'etichettatrice (con eventuale marcatore tipografico o codificatore digitale), oppure
- un modulo di stampa a getto di inchiostro, termografico (tecnologia HP) per la marcatura superiore
- un lettore di codice, sensore o sistema di visione con telecamera, per la verifica dei dati stampati e dell'avvenuta etichettatura
- interfaccia grafica touch screen; software per la validazione e la tracciabilità

Controllo "effettivo distanziamento prodotti".
Verifica di leggibilità di codice e testo stampati sull'astuccio e sull'etichetta.
Controllo "avvenuta etichettatura" ed "effettivo scarto" dei prodotti non conformi

Tutti i controlli sono effettuati in "logica positiva", secondo i criteri GAMP e soddisfano le esigenze di massima sicurezza. Possibilità di validazione IQ, OQ

Compact Top

A system for labeling or direct coding, on the upper surface of the product (e.g. mounted packets).
Its compact main base of the Open Frame type, made in AISI 304 stainless steel, can be equipped with:
- a labeler (with possible letterpress marker or digital coder), or
- an ink jet or thermo graphic (HP technology) print module for upper marking
- a code scanner, sensor or vision system with cameras, for checking printed data and actual labeling
- touch screen graphic interface; validation and traceabilty software

"Actual product spacing" check.
Readability check of code and text printed on the packet and on the label.
Check for "actual labeling" and "actual rejection" of non conforming products

All the checks are carried out in "positive logic", according to GAMP criteria and satisfy the maximum safety requirements. Possibility for IQ & OQ validation

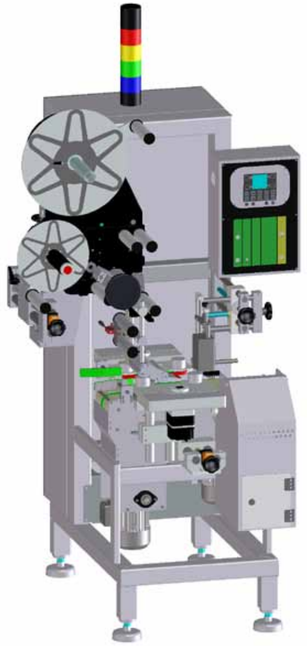

Il basamento Compact presenta ingombri molto contenuti.
Se dotato di convogliatore "Spacer", idoneo a linee produttive con velocità massima di 30 m/min, effettua il distanziamento dei prodotti (in assenza di accumulo a monte) senza necessità di maggior ingombro

The Compact main base leaves a very small footprint.
If provided with the "Spacer" conveyor, it carries out the product spacing (in the absence of accumulation upstream), without the need for any more space

Se dotato di convogliatore di adeguata lunghezza può ospitare tutti i dispositivi di manipolazione prodotto richiesti dalla specifica installazione

If provided with conveyor of adequate length, it can house all the product handling devices requested by the specific installation

Sistema per l'etichettatura o la codifica diretta, sulla superficie laterale del prodotto (es: astucci formati). Basamento compatto di tipo Open Frame, realizzato in acciaio inossidabile AISI 304, equipaggiabile con:
- un'etichettatrice (con eventuale marcatore tipografico o codificatore digitale), oppure
- un modulo di stampa a getto di inchiostro, termografico (tecnologia HP) per la marcatura laterale
- un lettore di codice, sensore o sistema di visione con telecamera, per la verifica dei dati stampati e dell'avvenuta etichettatura
- interfaccia grafica touch screen; software per la validazione e la tracciabilità

Controllo "effettivo distanziamento prodotti".
Verifica di leggibilità di codice e testo stampati sull'astuccio e sull'etichetta.
Controllo "avvenuta etichettatura" ed "effettivo scarto" dei prodotti non conformi

Tutti i controlli sono effettuati in "logica positiva", secondo i criteri GAMP e soddisfano le esigenze di massima sicurezza. Possibilità di validazione IQ, OQ

Compact Side

A system for labeling or direct coding, on the lateral surface of the product (e.g. mounted packets).
Its compact main base of the Open Frame type, made in AISI 304 stainless steel, can be equipped with:
- a labeler (with possible letterpress marker or digital coder), or
- an ink jet or thermo graphic (HP technology) print module for lateral marking
- a code scanner, sensor or vision system with cameras, for checking printed data and actual labeling
- touch screen graphic interface; validation and traceabilty software

"Actual product spacing" check.
Readability check of code and text printed on the packet and on the label.
Check for "actual labeling" and "actual rejection" of non conforming products

All the checks are carried out in "positive logic", according to GAMP criteria and satisfy the maximum safety requirements. Possibility for IQ & OQ validation

Il pannello di controllo è in posizione ergonomica. Come tutte le regolazioni, anch'esse accessibili dal lato operatore. L'armadio dell'impianto elettrico è ampio e facilmente accessibile dal lato posteriore del sistema

The control panel is ergonomically positioned.
Like for all the adjustments, these ones too are accessible from the operator side. The electric installation cabinet is big and easily accessible from the rear side of the system

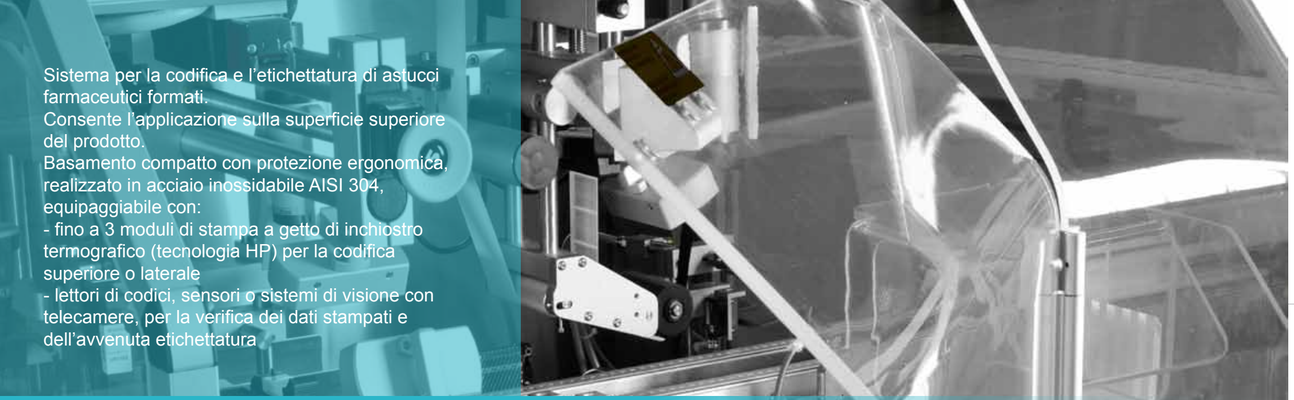

Sistema per la codifica e l'etichettatura di astucci farmaceutici formati.
Consente l'applicazione sulla superficie superiore del prodotto.
Basamento compatto con protezione ergonomica, realizzato in acciaio inossidabile AISI 304, equipaggiabile con:
- fino a 3 moduli di stampa a getto di inchiostro termografico (tecnologia HP) per la codifica superiore o laterale
- lettori di codici, sensori o sistemi di visione con telecamere, per la verifica dei dati stampati e dell'avvenuta etichettatura

Pharmatrack

A system for coding and labeling pharmaceutical packets.
It allows for application on the upper surface of the product.
Its compact main base with ergonomic protection, made in AISI 304 stainless steel, can be equipped with:
- up to 3 thermo graphic ink jet print modules (HP technology) for upper or lateral coding
- code scanners, sensors or vision systems with cameras, for checking printed data and actual labeling

La protezione ergonomica è di tipo "localizzato". Garantisce la totale accessibilità all'etichettatrice e al contenitore prodotti espulsi, senza necessità di apertura; quindi senza rischi che la sequenzializzazione sia alterata e senza necessità di pulizia della linea

The ergonomic protection is of the "local" type. It guarantees total access to the labeler and rejected product container, without the need for opening; therefore without risk of the sequencing being altered or need for cleaning of the line

Cambio formato rapido. Un'unica regolazione principale controlla, con un solo movimento, la larghezza del convogliatore e il posizionamento del distanziatore, di codificatori e telecamere laterali, dell'espulsore

Quick format change. A single main adjustment controls, with only one movement, the conveyor width and the positioning of the spacer, of lateral coders and cameras and of the ejector

Sistema di trasporto "vacuum" per garantire precisione di posizionamento e flessibilità nel cambio formato

"Vacuum" trasport system to guarantee positioning precision and format change flexibility. Complete with "actual product spacing" check

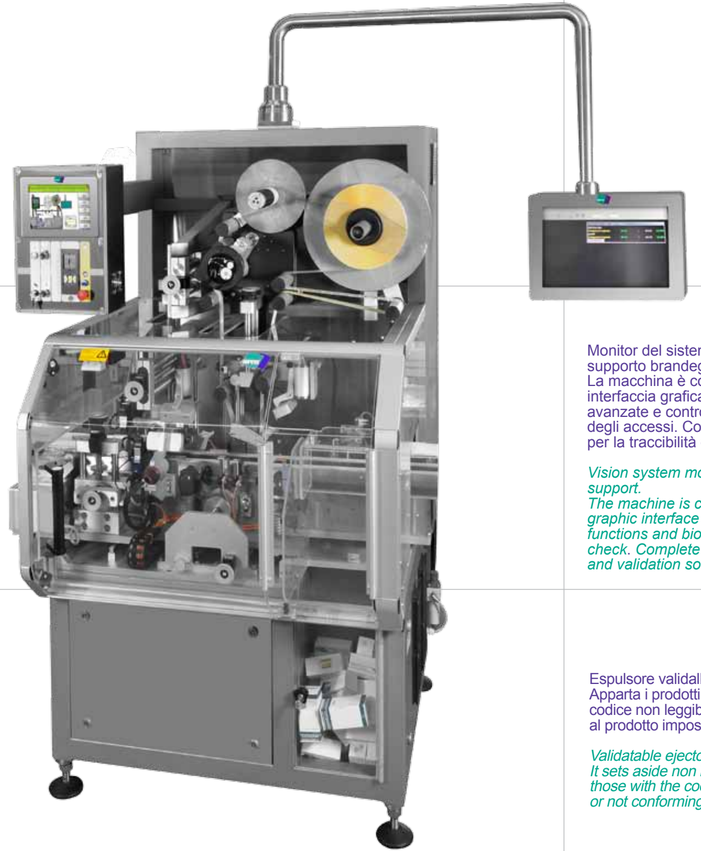

Monitor del sistema di visione su supporto brandeggiante.
La macchina è controllata tramite interfaccia grafica con funzioni avanzate e controllo biometrico degli accessi. Completa di software per la traccibilità e la validazione

Vision system monitor on girating support.
The machine is controlled via graphic interface with advanced functions and biometric access check. Complete with traceability and validation software

Espulsore validalbile (ad alta velocità). Apparta i prodotti non etichettati o con codice non leggibile o non conforme al prodotto impostato

Validatable ejector (high speed).
It sets aside non labeled products or those with the code either unreadable or not conforming with the set product

Un'unica regolazione per posizionare verticalmente etichettatrice e telecamera

A single adjustment to position labeler and camera vertically

Il pannello di controllo e il monitor (brandeggiante) sono in posizione ergonomica.
L'armadio dell'impianto elettrico è ampio e facilmente accessibile dal lato posteriore del sistema

The control panel and the monitor (girating) are ergonomically positioned.
The electric installation cabinet is big and easily accessible from the rear side of the system

Moduli di stampa a getto di inchiostro termocromatico (tecnologia HP) per la stampa sull'astuccio di testi e codici a barre (anche 2D).
Puliti, grazie al funzionamento per contatto; praticamente esenti da manutenzione, perché la testina di stampa è incorporata nella cartuccia di ricarica

Thermo chromatic ink jet print modules (HP technology) for printing text and barcodes (also 2D) on the packet.
Clean, thanks to their working by contact; practically exempt from maintenance, because the print head is incorporated in the reload cartridge

Controllo “effettivo distanziamento prodotti”.
Verifica di leggibilità di codice e testo stampati sull’astuccio e sull’etichetta.
Controllo “avvenuta etichettatura” ed “effettivo scarto” dei prodotti non conformi

“Actual product spacing” check. Readability check of code and text printed on the packet and on the label. Check for “actual labeling” and “actual rejection” of non conforming products

In caso di codifica errata o illeggibile, l’etichetta non viene applicata, facilitando la riconciliazione e consentendo l’identificazione della causale di scarto

In the case of incorrect or illegible coding, the label is not applied, facilitating reconciliation and allowing for identification of the rejection cause

Tutti i controlli sono effettuati in “logica positiva”, secondo i criteri GAMP e soddisfano le esigenze di massima sicurezza. Possibilità di validazione IQ, OQ

All the checks are carried out in “positive logic”, according to GAMP criteria and satisfy the maximum safety requirements. Possibility for IQ & OQ validation

Equipaggiabile con lettori di codici a barre e sensori di visione per la verifica di avvenuta etichettatura. Fino a 4 telecamere di ultima generazione con capacità OCR, per controllo laterale e superiore dell’astuccio

It can be equipped with barcode readers and vision sensors for checking of actual labeling. Up to 4 latest generation cameras with OCR capacity, for lateral and upper checking of the packet

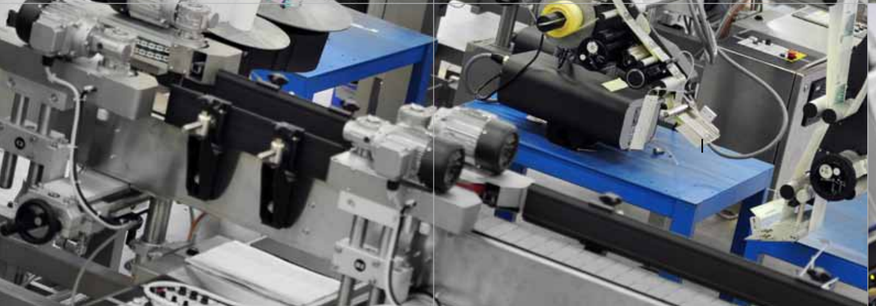

Magazzino automatico verticale, connesso al sistema informativo per la selezione dei componenti guidato dalla “distinta base” degli articoli da prodursi. Riduce i tempi di prelievo e gli eventuali errori

Automatic vertical warehouse, connected to the information system for the selection of components guided by the “bill of material” of the articles to be produced. It reduces picking time and any mistakes

nistrazione
Sala 9

ETICHETTE AUTOADESIVE - SISTEMI PER L'ETICHETTATURA E L'IDENTIFICAZIONE

SELF-ADHESIVE LABELS - LABELING AND IDENTIFICATION SYSTEMS

ARCA ETICHETTE SPA 20010 MARCALLO (MI) - ITALY - VIA EDISON, 119 - tel. +39 02 97231.1 - fax +39 02 9761633

www.arca.it

Arca si riserva la facoltà di apportare, senza preavviso, modifiche costruttive alle macchine che possano comportare variazioni alle caratteristiche e alle prestazioni qui indicate
Arca reserve the right to alter, without prior notice, any part of the machinery which may involve substantial changes being made to the specifications and information indicated herein

STOP BLADE, DUAL SPRING, SAFE OPENING SYSTEM, AIR ASSIST, EASY, DYNAMIC, EVOLUTION, POWERKIT, WIND, FLASH, EASYLINER, LINERPLUS, LINERLESS, LIGHT, SOLID, SOLID SKYTECH, ARCA CLIP, QUICK CHANGE, COMBI, SYNCRO SPEED, L.A.S.C. LABELER AUTOMATIC SPEED CONTROL, NON STOP, STRIPED LINERLESS, CARD BOARD, FEEDER, PHARMATRACK, HPS HIGH PRECISION SAFE, L SEAL, U SEAL, AIR JET, PIVOT-R BOX, PIVOT-R PALLET, PIVOT-R ONE STOP PALLET, LABEL PRINTER, CHANGE, LABEL MANAGEMENT, TRACKING, INSPECTOR, SCANMANAGER, DUAL BRIDGE, SINGLE BRIDGE
I nomi suddetti sono marchi di fatto oggettivamente riconducibili alla titolarità di Arca Etichette spa, su base documentale. E' fatto espresso divieto a terzi, di uso o riproduzione con qualsiasi mezzo.
The above names are virtual trademarks objectively attributable to the property of ARCA ETICHETTE SPA on a documental basis. The use or reproduction of the above mentioned trademarks by third parties and by any means is explicitly forbidden. Delrin, Sato, Zebra, Videojet, Wolke, sono marchi di terzi / are Third Parties' trademarks.

In questa pubblicazione sono rappresentati prodotti etichettati da macchine o con etichette Arca. L'eventuale riproduzione di prodotti di terzi, identificati dal rispettivo marchio, avviene al solo ed unico scopo di mostrare le caratteristiche tecniche dei nostri prodotti o dell'applicazione
This publication represents products labeled by Arca machines or with their labels. Any reproduction of third party products, identified by their respective brand, has the sole purpose of showing the technical features of our products or of the application

04/2013